Használati útmutató

Daikin Home Controls

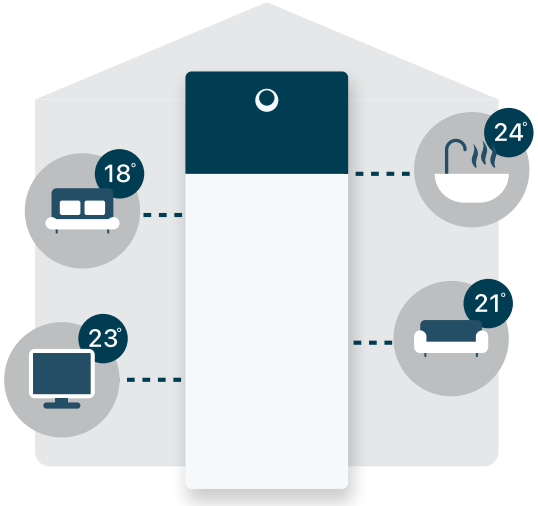

EKRACPUR1PA
EKRACPUR1PU
EKRCTRDI2BA
EKRCTRDI3BA
EKRMIBEV1V3
EKRRVATR2BA
EKRRVATU1BA
EKRSENDI1BA
EKRSIBDI1V3
EKRUFHT61V3
EKRK

Tartalomjegyzék

1 Daikin Home Controls 3
1.1 A Daikin Home Controls (DHC) bemutatása 3
1.1.1 Szobánkénti vezérlés 3
1.1.2 Programok 4
1.1.3 Felhőkapcsolat 4
1.2 A DHC vezeték nélküli kommunikációjának bemutatása 4
1.3 A DHC-tartozékok bemutatása 5
1.4 A támogatott eszközök bemutatása 9

2 Alkalmazások 13
2.1 Egyetlen zóna 14
2.1.1 Csak egyetlen zónás fűtés 14
2.1.2 Egyetlen zónás fűtés/hűtés 15
2.1.3 Egyetlen zónásból kétzónássá 16
2.1.4 Különleges alkalmazási eset: a rendszer egyetlen zónás, kétirányú, párátlanítóval 17
2.2 Két zóna 18
2.2.1 Csak kétzónás fűtés 18
2.2.2 Kétzónás fűtés/hűtés 19
2.2.3 Kétzónás fűtés csak szobatermosztáttal (kényelmi felhasználói felület) 20
2.2.4 Kétzónás kétirányú, szobatermosztáttal (kényelmi felhasználói felület) 20

3 Csatlakozások a Daikin Altherma egységhez 22

4 Kompatibilitás 23

5 Felhasználói felület beállításai 24
5.1 Beállítások egyetlen zónához 24
5.2 beállítások két zónához 25
5.3 Beállítások különleges alkalmazási esethez: a rendszer egyetlen zónás, kétirányú, párátlanítóval 26

6 Vezérlőprogram-frissítések 27

7 Hibaelhárítás 28
7.1 Gyári beállítások visszaállítása 28
7.1.1 Visszaállítás és a teljes telepítés eltávolítása 28
7.1.2 A DHC Access Point visszaállítása 28
7.1.3 A DHC radiátortermosztát visszaállítása 29
7.1.4 A DHC radiátortermosztát (Egyesült Királyság) visszaállítása 29
7.1.5 A DHC szobai érzékelő visszaállítása 29
7.1.6 Az 1. DHC szobatermosztát visszaállítása 29
7.1.7 A 2. DHC szobatermosztát visszaállítása 29
7.1.8 Az egyszerű DHC IO Box visszaállítása 30
7.1.9 A 6 zónás DHC padlófűtés-vezérlő visszaállítása 30
7.1.10 A DHC Multi IO Box visszaállítása 30
7.2 Elérhetetlen eszközök 30

8 Huzalozási rajz 32
8.1 Egyszerű DHC IO Box 32
8.2 DHC Multi IO Box 33

9 Függelék 36
9.1 Útmutató a DHC padlófűtés-vezérlő telepítéséhez 36
9.1.1 Alapvető követelmények 36
9.1.2 A többzónás rendszer bemutatása 36
9.1.3 A DHC padlófűtés-vezérlés használatának bemutatása 36
9.1.4 Műszaki adatok 37
9.2 A nem csatlakoztatott megoldások bemutatása 37
9.2.1 Egyetlen vízhőmérsékleti zóna csak fűtését biztosító egység, padlófűtéssel 38
9.2.2 Kétzónás egység, két különálló vízhőmérsékleti zónával 40
9.3 Konfigurálás 43
9.3.1 1. DHC szobatermosztát 43
9.3.2 2. DHC szobatermosztát 46
9.3.3 DHC padlófűtés-vezérlő 52
9.4 Kézi üzemmód 53
9.4.1 1. DHC szobatermosztát 53
9.4.2 2. DHC szobatermosztát 53
9.4.3 DHC padlófűtés-vezérlő 53

1 Daikin Home Controls

1.1 A Daikin Home Controls (DHC) bemutatása

A Daikin Home Controls olyan tartozékok gyűjteménye, amelyek kibővítik a Daikin Altherma egység által nyújtott lehetőségeket, így igényalapú, szobánkénti fűtésvezérlést (és hűtésvezérlést, ha az adott Daikin Altherma egység támogatja ezt) biztosítanak az egész házban, növelve ezzel a lakótér kényelmét.

A szoba hőmérsékletét a DHC szobatermosztát, a DHC radiátortermosztát vagy a DHC szobai érzékelő figyeli.

A fűtés vagy a hűtés szabályozása a DHC padlófűtés-vezérlő vagy a DHC radiátortermosztát segítségével történik.

A rendszer interakcióba lép a Daikin Altherma egységgel a DHC Multi IO Box (a kétirányú egységek esetében) vagy a DHC egyszerű IO Box (a csak fűtésre alkalmas egységek esetében) révén.

A DHC-tartozékok vezeték nélküli protokollon keresztül kommunikálhatnak egymással. A DHC Access Point hozzáférést biztosít az ONECTA felhőszolgáltatáshoz, és az ONECTA alkalmazáson keresztül lehetővé teszi a rendszer kényelmes konfigurálását, illetve szobánként különböző fűtési/hűtési programokat kínál.

A fűtés vezérlése automatikusan történik, ami megkönnyíti a mindennapi életet. Ezzel együtt lehetőséget ad a megváltozott körülményeknek megfelelő, rugalmas alkalmazkodásra, így a kívánt hőmérséklet igény szerint állítható be.

1.1.1 Szobánkénti vezérlés

Az adott szobára vonatkozó vezérlés beállításához a következők szükségesek:

- A szobának rendelkeznie KELL egy DHC által vezérelt kibocsátóval, ez lehet:
  - DHC radiátortermosztáttal ellátott radiátor,
  - DHC padlófűtés-vezérlő padlófűtéssel, radiátorral, passzív vagy aktív konvektorral kombinálva; vagy
  - Homematic IP csatlakoztatható kapcsoló és mérőeszköz, amely elektromos fűtőberendezést integrál.
- A szobában lennie KELL egy DHC-tartozéknak, amely képes mérni a hőmérsékletet; ez lehet:
  - DHC szobatermosztát,
  - DHC szobai érzékelő, vagy
  - DHC radiátortermosztát.

Megjegyzés: a DHC szobatermosztát a DHC radiátortermosztáttal felszerelt radiátorok esetében NEM kötelező tartozék. Ezzel együtt a DHC szobatermosztát javítja a komfortérzetet, mivel Ön választhatja meg a hőmérséklet mérésének helyét. Az ONECTA alkalmazáson keresztül mindkét tartozékot hozzá lehet adni a szobához, és a DHC radiátortermosztát a DHC szobatermosztát hőmérsékleti méréseit fogja követni.

1.1.2 Programok

Az ONECTA alkalmazásban létrehozhatja egy teljes ház (legfeljebb 5) vezérlését, maximum 25 szobára és legfeljebb 80 DHC tartozékra kiterjedően. Minden szoba esetében összesen 6 program állítható be:

- 3 a fűtéshez (akkor kapcsol be, ha a Daikin Altherma egység fűtési üzemmódban van)
- 3 a hűtéshez (akkor kapcsol be, ha a Daikin Altherma egység hűtési üzemmódban van)

Mindegyik program esetében legfeljebb 6 időablak állítható be egy napra. Az időablak beállításához ki kell választani a működés kezdési és befejezési idejét, valamint a célhőmérsékletet.

Az ONECTA rendszere tudni fogja, mikor kell aktiválnia a fűtést/hűtést ahhoz, hogy a kívánt időben elérje a célhőmérsékletet.

1.1.3 Felhőkapcsolat

A felhőkapcsolat hídként szolgál a DHC Access Point és a többi DHC-tartozék között. Lehetővé teszi az ONECTA alkalmazás számára a különböző DHC-tartozékok és -eszközök konfigurálását és kezelését az ONECTA rendszerében.

Az ONECTA felhőkapcsolatának megszakadása esetén az ONECTA alkalmazás NEM lesz képes a DHC-tartozékok és -eszközök vezérlésére, a DHC-tartozékok közötti közvetlen vezeték nélküli kapcsolat azonban garantálja a fűtés vagy a hűtés megfelelő működését.

1.2 A DHC vezeték nélküli kommunikációjának bemutatása

A DHC vezeték nélküli kommunikációja a 868 MHz-es rádiófrekvencián alapul. Nem léphet fel interferencia a WLAN, a Bluetooth, a videostreamelés vagy a 2,4 GHz és az 5 GHz egyéb felhasználása esetében sem.

Minimális távolság

A különböző DHC-tartozékok közötti rádióinterferencia elkerülése érdekében legalább 50 cm távolságot javasolt tartani a WLAN-útválasztók és a DHC-tartozékok, illetve maguk a DHC-tartozékok között is.

Vezeték nélküli hatótávolság

Eszköztől függően nyílt térben 150 és 400 méter közötti vezeték nélküli hatótáv érhető el. A jelerősség változhat annak megfelelően, hogy hány akadály található az eszközök között. A vezeték nélküli eszközöket SOHA NE helyezze fémtokba vagy más vezeték nélküli eszközök közelébe.

A rádiófrekvenciás spektrumelemző segítségével felderíthetők a hatótávolsági problémák.

Elérhetetlen eszközök

Az eszközök különböző okokból válhatnak elérhetetlenné:

- gyenge jelerősség (ez megoldható egy HmIP-PSM hozzáadásával, lásd "7.2 Elérhetetlen eszközök" [▸ 30]),
- alacsony töltöttségű akkumulátor vagy
- a kitöltési tényezőre vonatkozó korlát elérése (lásd: Kitöltési tényező).

Ha lehetséges, az ONECTA alkalmazás értesítést küld, amely elmagyarázza, hogy miért nem érhető el egy eszköz.

INFORMÁCIÓ

Javasoljuk, hogy az eszközöket a DHC Access Point közelében tartsa, amikor az ONECTA alkalmazásban hozzáadja őket.

Rádiófrekvenciás spektrumelemző

A DHC-tartozékok rádiós környezetének ellenőrzéséhez az EQ3-RFA rádiófrekvenciás spektrumelemző használata javasolt. A használatban lévő DHC-tartozékok jeladási és jelfogadási erejének elemzése révén jobban el lehet dönteni, hogy az egyes tartozékok esetében mi a legmegfelelőbb elhelyezés.

Probléma esetén forduljon a Daikin szolgáltatási központjához.

Kitöltési tényező

A vezeték nélküli DHC-tartozékok az alábbi frekvenciasávokban működnek:

- 868,000~868,600 MHz
- 869,400~869,650 MHz

Az ebben a tartományban működő eszközök biztonságos üzemeltetése érdekében jogszabály írja elő az eszközök jelátviteli idejének korlátozását. A jelátviteli idő korlátozása minimalizálja az interferencia kockázatát.

A "kitöltési tényező" a maximális jelátviteli idő. Ez az érték annak az időnek az aránya, ameddig egy eszköz aktívan továbbít jelet a mérési időszakhoz (1 óra) képest, és 1 óra százalékában van kifejezve.

A megengedett teljes jelátviteli idő elérésekor a DHC-tartozék leállítja a jelátvitelt az időkorlát leteltéig.

Ha például egy eszköz 1%-os kitöltésitényező-korláttal rendelkezik, akkor CSAK 36 másodpercig továbbíthat jelet 1 órán belül. Ezt követően a jelátvitel leáll, amíg az 1 órás korlát le nem telik.

A DHC-tartozékok teljes mértékben megfelelnek ennek a korlátozásnak, 2 frekvenciasávot használnak 1%-os és 10%-os kitöltési tényezővel.

A DHC-tartozékok a normál működésük során ezt a korlátot általában NEM érik el. Előfordulhat azonban, hogy a rendszer indítása vagy újonnan történő beszerelése során ez megtörténik. Ebben az esetben a tartozék LED-je vörösen kezd el világítani. Előfordulhat, hogy az egység rövid ideig (legfeljebb 1 óráig) nem válaszol, amíg a jelátviteli időkorlát le nem jár. Ezt követően az egység újra normálisan fog működni.

1.3 A DHC-tartozékok bemutatása

A DHC-rendszer 10 tartozékot tartalmaz. Az alábbi táblázatban ezen tartozékok teljes áttekintése szerepel.

A Daikin jelölése	A modell teljes leírása
EKRACPUR1PA	DHC Access Point
EKRACPUR1PU	DHC Access Point (Egyesült Királyság)
EKRCTRDI2BA	1. DHC szobatermosztát
EKRCTRDI3BA	2. DHC szobatermosztát

A Daikin jelölése	A modell teljes leírása
EKRMIBEV1V3	DHC Multi IO Box
EKRRVATR2BA	DHC radiátortermosztát
EKRRVATU1BA	DHC radiátortermosztát (Egyesült Királyság)
EKRSENDI1BA	DHC szobai érzékelő
EKRSIBDI1V3	Egyszerű DHC IO Box
EKRUFHT61V3	DHC padlófűtés-vezérlő – 6 zóna

DHC Access Point és DHC Access Point (Egyesült Királyság)

A DHC Access Point az okostelefonon található ONECTA alkalmazást az ONECTA felhőn keresztül az összes DHC-tartozékhoz csatlakoztatja. Továbbítja a konfigurálási és üzemeltetési parancsokat az ONECTA alkalmazásból a DHC-tartozékok felé.

1. DHC szobatermosztát és 2. DHC szobatermosztát

A DHC szobatermosztát a szoba hőmérsékletét és relatív páratartalmát méri. A segítségével idővezérelt módon szabályozhatók a DHC radiátortermosztátokkal felszerelt hagyományos radiátorok, illetve a DHC padlófűtés-szabályozókkal ellátott padlófűtési megoldások, valamint egyéni igények szerint állíthatók be a fűtési időablakok.

1–1 1. DHC szobatermosztát

1–2 2. DHC szobatermosztát

DHC Multi IO Box

A DHC Multi IO Box csatlakoztatja a Daikin Altherma egységet a DHC-rendszerhez. A tartozék a szobahőmérséklet kényelmes és igény szerinti szabályozását teszi lehetővé a fűtés és hűtés során egyaránt, az Ön személyes szükségleteinek megfelelően, feltéve, hogy a Daikin Altherma egység ezt támogatja.

DHC radiátortermosztát

A DHC radiátortermosztát lehetővé teszi a szobahőmérséklet időzített szabályozását egy egyedi időablakokkal rendelkező fűtési program használatával. A szobahőmérséklet pontos szabályozása érdekében a DHC szobatermosztát képes arra, hogy megmérje egy szoba tényleges hőmérsékletét, majd továbbítsa ezt az adatot a DHC radiátortermosztát felé.

A DHC radiátortermosztát kompatibilis az M30×15-ös csatlakozásokkal, az adapterek megtalálhatók a dobozban. Az M28-as csatlakozások támogatásához további eQ-3 adapterre (cikkszám: 76030A1B) van szükség, amely külön kapható.

DHC radiátortermosztát (Egyesült Királyság)

A DHC radiátortermosztát lehetővé teszi a szobahőmérséklet időzített szabályozását egy egyedi időablakokkal rendelkező fűtési program használatával. 3 különböző program hozható létre, napi bontásban 6 időablakkal.

DHC szobai érzékelő

A DHC szobai érzékelő megméri a szobahőmérsékletet és a páratartalmat, és rendszeres időközönként továbbítja ezeket az értékeket a DHC Access Point és az ONECTA alkalmazás felé, ezzel lehetővé téve a szobahőmérséklet szabályozását az egyéni igények szerint.

Egyszerű DHC IO Box

Az egyszerű DHC IO Box csatlakoztatja a Daikin Altherma egységet a DHC-rendszerhez. A tartozék a szobahőmérséklet kényelmes és igény szerinti szabályozását teszi lehetővé a fűtés során az Ön személyes igényeinek megfelelően.

DHC padlófűtés-vezérlő – 6 zóna

A DHC padlófűtés-vezérlővel kényelmesen, igény szerint szabályozhatja az egyes szobák padlófűtési rendszerét úgy, ahogy Önnek megfelel. A beállítást az ONECTA alkalmazással és egy DHC Access Point egységgel végezheti el.

További információkért és a telepítési útmutatóért lásd: "9.1 Útmutató a DHC padlófűtés-vezérlő telepítéséhez" [▸ 36].

1.4 A támogatott eszközök bemutatása

A Homematic IP számos olyan eszközt kínál, amely integrálható a DHC-rendszerbe. A következő táblázat ezen eszközöket tekinti át.

Hivatkozás	A modell teljes leírása
HmIP-PSM	Csatlakoztatható kapcsoló és mérőeszköz
HmIP-PSM-PE	Csatlakoztatható kapcsoló és mérőeszköz (érintkező-föld)
HmIP-PSM-UK	Csatlakoztatható kapcsoló és mérőeszköz (UK)
HmIP-PSM-IT	Csatlakoztatható kapcsoló és mérőeszköz (IT)
HmIP-PSM-CH	Csatlakoztatható kapcsoló és mérőeszköz (CH)
HmIP-SWDO	Ablak- és ajtónyitás-érzékelő – optikai
HmIP-SWDO-I	Ablak- és ajtónyitás-érzékelő – láthatatlan beépítés
HmIP-SWDO-PL	Ablak- és ajtónyitás-érzékelő – optikai, plusz
HmIP-SWDM	Ablak- és ajtónyitás-érzékelő, mágneses

Csatlakoztatható kapcsoló és mérőeszköz

A Homematic IP csatlakoztatható kapcsoló és mérőeszköz többféle célra is használható. Az ONECTA alkalmazás a következő funkciókat támogatja:

- Hőkibocsátó-vezérlés: Beépíthet egy elektromos fűtőberendezést, amely a szobatermosztáttal kombinálva az ONECTA rendszerrel vezérelhető és ütemezhető.
- Kapcsolóvezérlés: Engedélyezhet az ONECTA alkalmazásban be-/kikapcsolóval rendelkező eszközöket.
- Teljesítménymérés: Az energiafogyasztás pontos mérése.

- RF-hatótávolság-kiterjesztő: Az elérhetetlen eszközökkel kapcsolatos problémák megoldása.

1–3 Csatlakoztatható kapcsoló és mérőeszköz

1–4 Csatlakoztatható kapcsoló és mérőeszköz (érintkező-föld)

1–5 Csatlakoztatható kapcsoló és mérőeszköz (UK)

1–6 Csatlakoztatható kapcsoló és mérőeszköz (IT)

1–7 Csatlakoztatható kapcsoló és mérőeszköz (CH)

Ablak- és ajtónyitás-érzékelő

Az ablak- és ajtónyitás-érzékelő segítségével a rendszer a kívánt szobahőmérséklet megfelelő beállításával reagálhat az ablak vagy az ajtó kinyitására.

1–8 Ablak- és ajtónyitás-érzékelő – optikai

1–9 Ablak- és ajtónyitás-érzékelő – láthatatlan beépítés

1–10 Ablak- és ajtónyitás-érzékelő – optikai, plusz

1–11 Ablak- és ajtónyitás-érzékelő, mágneses

2 Alkalmazások

A DHC-tartozékokat a DHC Access Pointtal együtt javasolt használni, amely hozzáférést biztosít az internethez. A DHC-tartozékok a DHC Access Pointhoz lesznek csatlakoztatva, vagyis az ONECTA alkalmazáson keresztül teljeskörűen vezérelhetők. Az egyes DHC-tartozékok beállításával és használatával kapcsolatos további információkat lásd a vonatkozó kézikönyvekben.

DHC-tartozékok csatlakoztatása

INFORMÁCIÓ

MINDIG tartson legalább 50 cm távolságot a tartozékok között.

A DHC-tartozékokat bármikor csatlakoztathatja a DHC Access Pointhoz:

1. Nyissa meg az ONECTA alkalmazást.
2. Kattintson a plusz szimbólumra (+).
3. Válassza A **Daikin Home Controls hozzáadása** menüelemet.
4. Válassza **A DHC-tartozék hozzáadása** lehetőséget.
5. Az ONECTA alkalmazás felszólít a tartozék bekapcsolására vagy a DHC rendszer gombjának megnyomására (). A DHC Access Point érzékeli a tartozékot.
6. Az ONECTA alkalmazás felismeri a tartozékot, és kéri a típus megerősítését.
7. Az ONECTA alkalmazás a tartozék egyedi azonosítójának utolsó 4 számjegyét vagy a tartozékhoz mellékelt QR-kód beolvasását kéri.
8. A tartozék típusától függően az ONECTA alkalmazás végigvezet a tartozék konfigurálásának és a DHC-rendszer beállításának lépésein.

Váltás fűtés és hűtés között

Ha a Daikin Altherma egység kétirányú, az üzemmódot KIZÁRÓLAG az egységen vagy az ONECTA alkalmazásban lehet módosítani. Közvetlenül a DHC-tartozékokon NEM lehet módosítani az üzemmódot.

Szünnap üzemmód

Az ONECTA alkalmazásban aktiválható szünnap üzemmód használatával a mindennapi programok módosítása nélkül térhet el azoktól. Amíg a szünnap üzemmód aktív, a térfűtés/-hűtés ki van kapcsolva, és a rendszer készenléti állapotba kerül.

A Daikin Altherma és a DHC-tartozékok közötti kapcsolat

A DHC-tartozékok MINDIG külső szobatermosztát-csatlakozókkal működnek.

Zónák	Fűtés/hűtés	Csatlakozás a Daikin Altherma egységhez a következővel...
Egyetlen zóna	Csak fűtés	Egyszerű DHC IO Box
	Fűtés/hűtés	DHC Multi IO Box[(a)]

Zónák	Fűtés/hűtés	Csatlakozás a Daikin Altherma egységhez a következővel...
Két zóna	Csak fűtés	Egyszerű DHC IO Box
	Fűtés/hűtés	DHC Multi IO Box[(a)] ▪ A fő zóna a padlófűtéses vagy a konvektorok segítségével biztosíthatja a hűtést. ▪ A kiegészítő zóna KIZÁRÓLAG termosztátos radiátorszelepekkel rendelkezhet. Ezek NEM támogatják a hűtést.

[(a)] A Daikin Altherma egység és a DHC Multi IO Box összekapcsolásához egy külön relé [általában nyitva; tekercs: 220~240 VAC; nem rozsdásodó csatlakozók (lehetőség szerint aranybevonattal); műveletek minimális száma: 100 000] szükséges. Ennek oka az, hogy a Daikin Altherma egység 230 V fűtési/hűtési állapotjelet ad, és a DHC Multi IO Box bemenete KIZÁRÓLAG alacsony feszültséget tud fogadni.

2.1 Egyetlen zóna

2.1.1 Csak egyetlen zónás fűtés

MEGJEGYZÉS

Először az MMI-beállításokat KELL megadni. Lásd: "5 Felhasználói felület beállításai" [▶ 24].

Radiátor

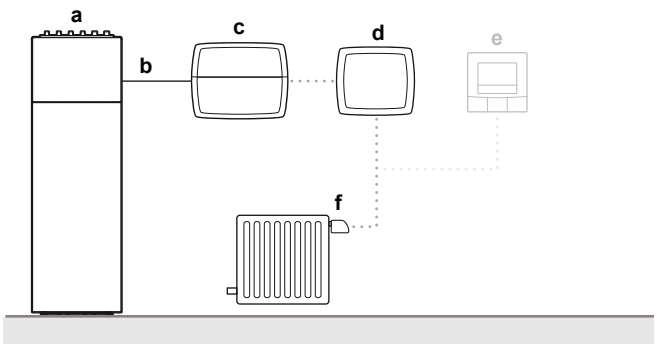

- **a** Daikin Altherma
- **b** Radiátorigény
- **c** Egyszerű DHC IO Box
- **d** DHC Access Point
- **e** (Választható) 1. vagy 2. DHC szobatermosztát
- **f** DHC radiátortermosztát

Padlófűtés

Ebben az esetben minden szabályozni kívánt szobában kell, hogy legyen egy 1. vagy 2. DHC szobatermosztát.

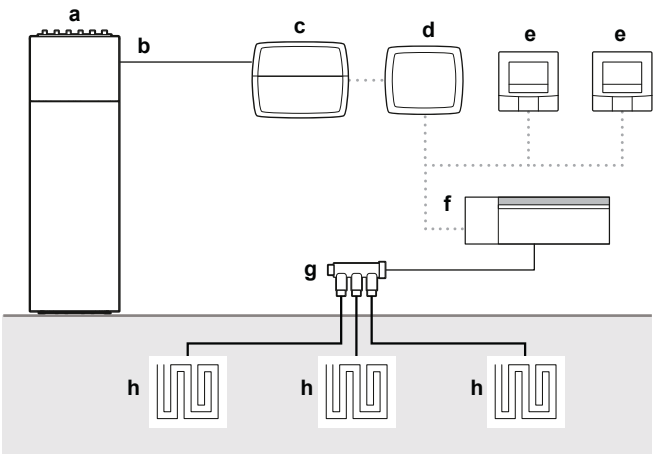

- **a** Daikin Altherma
- **b** Radiátorigény
- **c** Egyszerű DHC IO Box
- **d** DHC Access Point
- **e** 1. vagy 2. DHC szobatermosztát
- **f** DHC padlófűtés-vezérlő
- **g** Kollektor
- **h** Padlófűtés

2.1.2 Egyetlen zónás fűtés/hűtés

MEGJEGYZÉS

Először az MMI-beállításokat KELL megadni. Lásd: "5 Felhasználói felület beállításai" [▶ 24].

Ebben az esetben minden szabályozni kívánt szobában kell, hogy legyen egy 1. vagy 2. DHC szobatermosztát.

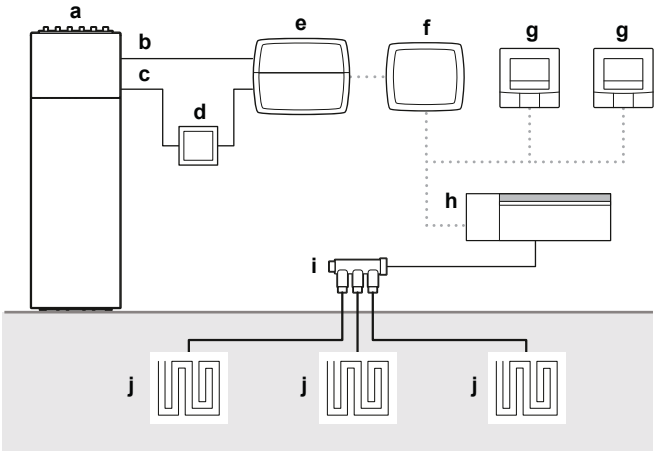

- **a** Daikin Altherma
- **b** Padlófűtési igény
- **c** Fűtés/hűtés
- **d** Relé
- **e** DHC Multi IO Box
- **f** DHC Access Point
- **g** 1. vagy 2. DHC szobatermosztát
- **h** DHC padlófűtés-vezérlő
- **i** Kollektor
- **j** Padlófűtés

2.1.3 Egyetlen zónásból kétzónássá

MEGJEGYZÉS

Először az MMI-beállításokat KELL megadni. Lásd: "5 Felhasználói felület beállításai" [▶ 24].

Lehetőség van kétzónás alkalmazás létrehozására egy egyetlen zónás egységgel. Ezt egy extra elzárószelep használatával lehet elérni, ahogy az ábrán látható.

Ebben az összeállításban a földszinti radiátorokat egy szobatermosztát (HCI) felügyeli, az emeleti radiátorokat pedig a DHC tartozékok (DHC radiátortermosztát és DHC szobatermosztát) felügyelik.

Az elzárószelepet a Daikin Altherma oldalról érkező vezérlőjel vezérli, amely a HCI által generált fűtésiigény-jelet tükrözi. A konfigurációtól függően ez lehet alaphelyzetben zárt vagy alaphelyzetben nyitott szelep.

Ha a HCI fűtési igényt aktivál, az elzárószelep kinyílik, és az egység mindkét kört meleg vízzel látja el.

Ha a HCI nem aktivál fűtési igényt, az elzárószelep zárva marad. Ebben az esetben a fűtési igényt a DHC tartozékok határozzák meg, és csak az első emeleti vízkör kap meleg vizet.

Tekintse meg a Daikin Altherma szerelői referencia-útmutatóját annak meghatározásához, hogy a kétzónás kombinációban az X2M melyik jele használható az elzárószelep vezérlésére.

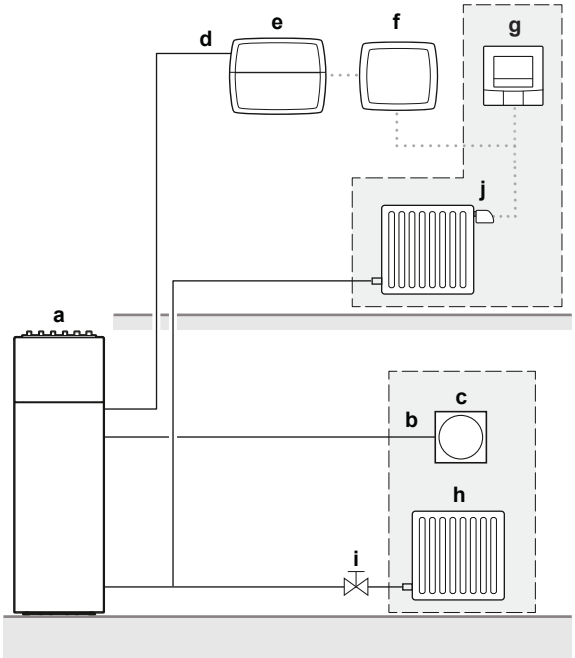

- **a** Daikin Altherma
- **b** P1/P2
- **c** Kényelmi felhasználói felület (BRC1HHDA)
- **d** Külső szobatermosztátos igény
- **e** Egyszerű DHC IO Box
- **f** DHC Access Point
- **g** DHC szobatermosztát
- **h** Radiátor
- **i** Elzárószelep
- **j** DHC radiátortermosztát

2.1.4 Különleges alkalmazási eset: a rendszer egyetlen zónás, kétirányú, párátlanítóval

INFORMÁCIÓ

Ez a különleges alkalmazási eset CSAK Olaszországban érhető el.

MEGJEGYZÉS

- A Daikin Altherma egységet WLAN-adapterrel KELL az internethez csatlakoztatni, és NEM LAN-adapterrel.
- A DHC-tartozékoknak vezeték nélküli kommunikációra van szükségük a működéshez. A fém blokkolja a jelet. A DHC-tartozékokat NE helyezze fémdobozba.

INFORMÁCIÓ

Jelenleg a külső gyártóktól származó párátlanítók CSAK 2 típusa támogatott:

- IT.RE*
- IT.RS*

MEGJEGYZÉS

Először az MMI-beállításokat KELL megadni. Lásd: "5 Felhasználói felület beállításai" [▸ 24].

A kétirányú Daikin Altherma egységgel a padló hűtése is biztosítható. Túl magas páraszint esetén a hűtés páralecsapódást okozhat. A DHC-tartozékok lehetőséget nyújtanak a relatív páratartalom és a szoba hőmérsékletének mérésére, a padlóhűtési csatlakozókészlettel (EKRK) együttesen pedig olyan óvintézkedéseket tesznek lehetővé, amelyekkel az észlelt relatív páraszint alapján megakadályozható a nedves padló kialakulása. Az alkalmazás:

- Aktiválja a párátlanítót, ha a páraszint eléri a `1. páratartalom-korlátozás`[1] értéket, és
- Elzárja a padlóhűtés elzárószelepeit, és leállítja a hűtési folyamatot, ha a páraszint eléri a `2. páratartalom-korlátozás`[1] értéket. A párátlanító még mindig aktív.

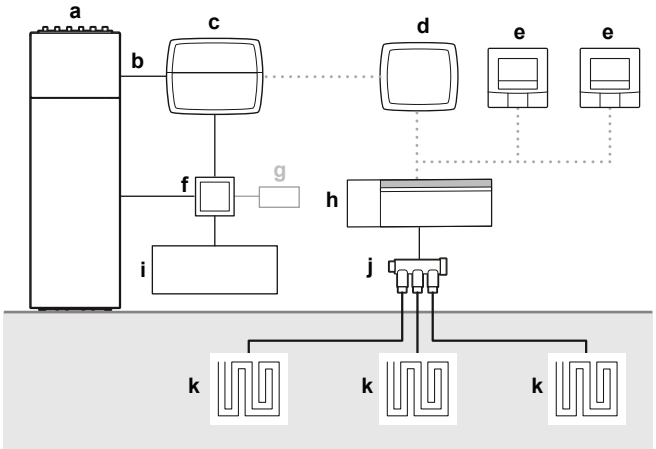

a Daikin Altherma
b Padlófűtési igény
c DHC Multi IO Box
d DHC Access Point

[1] További információ: "5.3 Beállítások különleges alkalmazási esethez: a rendszer egyetlen zónás, kétirányú, párátlanítóval" [▸ 26].

e 1. vagy 2. DHC szobatermosztát
f Padlóhűtési csatlakozókészlet (EKRK)
g (Opcionális) Párásodásérzékelő
h DHC padlófűtés-vezérlő
i Párátlanító
j Kollektor
k Padlófűtés

Beállítás

A konfigurálás a Daikin Altherma egység ONECTA alkalmazásba való hozzáadásával történik. A folyamattal kapcsolatos további információért tekintse meg a DHC Access Point kézikönyveit.

Miután beállította a párátlanító jelenlétét, és módosította a szerelői üzemmód beállításait a Daikin Altherma egységen, az ONECTA alkalmazás automatikusan gondoskodik a DHC-tartozékok konfigurálásáról.

A párátlanító konfigurálása

Ezek a beállítások CSAK az RE* típusú párátlanítóra érvényesek. Az RS* típusú párátlanítók esetében nincs szükség konfigurálásra. A konfigurálással kapcsolatos további információért tekintse meg az adott párátlanító kézikönyvét.

			Leírás	Érték
17-IC	Bemenet – Eljárás	Logika megfordítása	A fűtési/hűtési/párátlanító funkciók be- és kikapcsolására használható.	Nem
18-IC	Bemenet – Évszak		Az évszak (nyár/tél) beállítására használható.	Nem
11-14	Harmatpont-riasztás		A harmatpont-riasztási pont elérésekor lép életbe.	Nem

2.2 Két zóna

2.2.1 Csak kétzónás fűtés

MEGJEGYZÉS

Először az MMI-beállításokat KELL megadni. Lásd: "5 Felhasználói felület beállításai" [▸ 24].

Ebben az esetben minden szabályozni kívánt szobában kell, hogy legyen egy 1. vagy 2. DHC szobatermosztát. Ha a szobában már van egy DHC radiátortermosztát, az 1. vagy 2. DHC szobatermosztát használata opcionális.

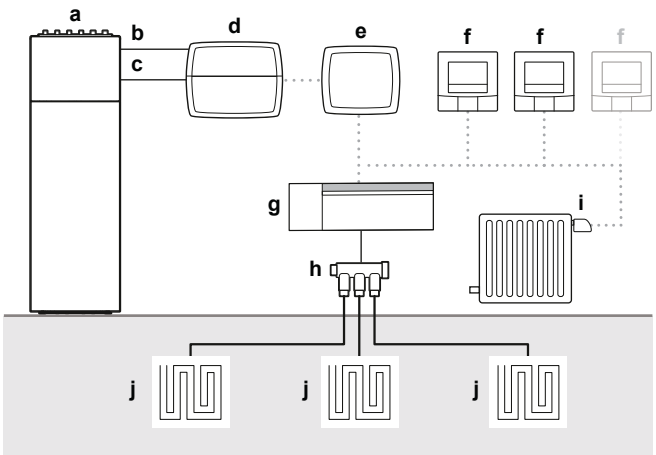

a Daikin Altherma
b Padlófűtési igény
c Radiátorigény
d Egyszerű DHC IO Box
e DHC Access Point
f 1. vagy 2. DHC szobatermosztát
g DHC padlófűtés-vezérlő
h Kollektor
i DHC radiátortermosztát
j Padlófűtés

2.2.2 Kétzónás fűtés/hűtés

MEGJEGYZÉS

Először az MMI-beállításokat KELL megadni. Lásd: "5 Felhasználói felület beállításai" [▶ 24].

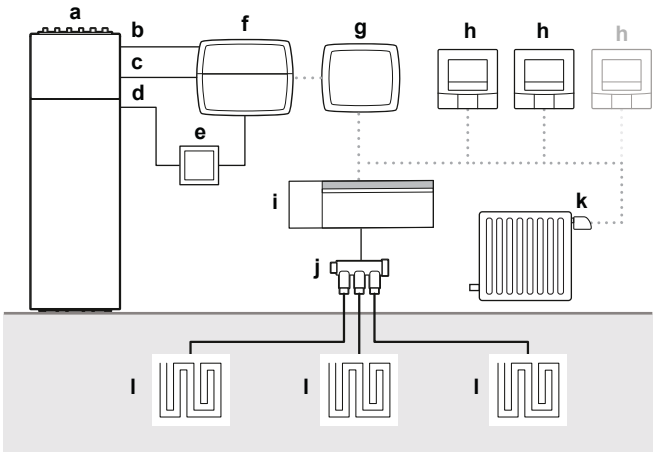

a Daikin Altherma
b Padlófűtési igény
c Radiátorigény
d Fűtés/hűtés
e Relé
f DHC Multi IO Box
g DHC Access Point
h 1. vagy 2. DHC szobatermosztát
i DHC padlófűtés-vezérlő
j Kollektor
k DHC radiátortermosztát
l Padlófűtés

2.2.3 Kétzónás fűtés csak szobatermosztáttal (kényelmi felhasználói felület)

MEGJEGYZÉS

Először az MMI-beállításokat KELL megadni. Lásd: "5 Felhasználói felület beállításai" [▸ 24].

Ebben az alkalmazásban a kényelmi felhasználói felület (BRC1HHDA) a padlófűtéses fő zóna vezérlésére szolgál.

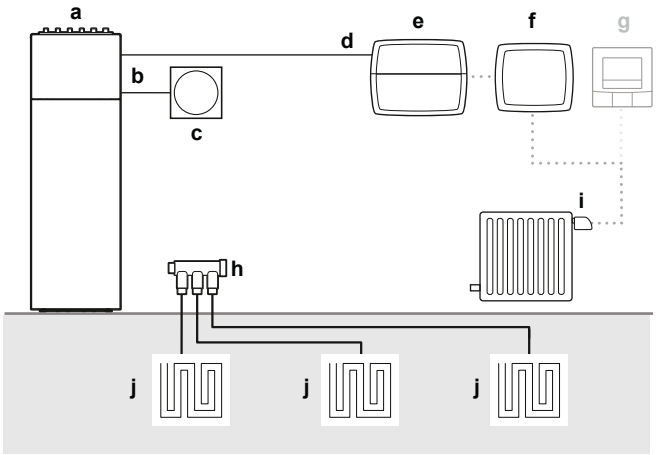

a Daikin Altherma
b P1/P2
c Kényelmi felhasználói felület (BRC1HHDA)
d Radiátorigény
e Egyszerű DHC IO Box
f DHC Access Point
g (Választható) 1. vagy 2. DHC szobatermosztát
h Kollektor
i DHC radiátortermosztát
j Padlófűtés

2.2.4 Kétzónás kétirányú, szobatermosztáttal (kényelmi felhasználói felület)

MEGJEGYZÉS

Először az MMI-beállításokat KELL megadni. Lásd: "5 Felhasználói felület beállításai" [▸ 24].

Ebben az alkalmazásban a kényelmi felhasználói felület (BRC1HHDA) a padlófűtéses fő zóna vezérlésére szolgál.

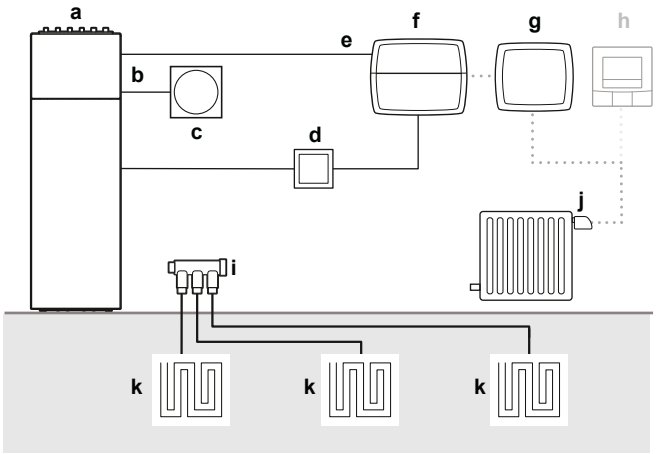

a Daikin Altherma
b P1/P2

c Kényelmi felhasználói felület (BRC1HHDA)
d Relé
e Radiátorigény
f DHC Multi IO Box
g DHC Access Point
h (Választható) 1. vagy 2. DHC szobatermosztát
i Kollektor
j DHC radiátortermosztát
k Padlófűtés

3 Csatlakozások a Daikin Altherma egységhez

A következő DHC-tartozék szükséges a Daikin Altherma egység csatlakoztatásához:

Egység	Egyetlen zóna	Két zóna
Csak fűtés	Egyszerű DHC IO Box	
Változtatható	DHC Multi IO Box	

4 Kompatibilitás

	Egység	Kültéri	Beltéri			DHC-kompatibilis
ASHP	Daikin Altherma 3 H HT	EPRA-D2/W1(7)	F	ETVH/X/Z-E(7)	MMI2	Igen
			ECH_2O	ETSH(B)/X(B)-P-E(7)		
			W	ETBH/X-D(7)		
	Daikin Altherma 3 H MT	EPRA-E	F	ETVH/X/Z-E		
			ECH_2O	ETSH(B)/X(B)-P-E		
			W	ETBH/X-D		
	Daikin Altherma 3 R	ERGA-EV(7)	F	EHVH/X/Z-E		
			ECH_2O	EHSH(B)/X(B)-P-E		
			W	EHBH/X-E		
	Daikin Altherma 3 M	EBLA-D EDLA-D	—			
	Daikin Altherma 3 R	ERLA-D	F	EBVH/X/Z-D		
			ECH_2O	EBSH/X-D		
			W	EBBH/X-D		
	Daikin Altherma 3 R	ERLA-D	F	EHFH/Z-S18D3V	EKRUDAL1	
	Daikin Altherma 3 H	EPGA-DV	F	EAVH/X/Z-D	MMI	
			W	EABH/X-D		
	Daikin Altherma 3 M	EBLA-E EDLA-E	—		MMI2	
	Daikin Altherma M	EB/DLQ-CV3 EB/DLQ-CW1 EB/DLQ-C3V3/W1	—		EKRUCBL*	
	Daikin Altherma R HT	ERR/SQ-AV1/Y1	EKHBRD-DV/Y17		—	Nem
	Daikin Altherma R Flex Type	SERHQ-BAW1	SEHVX-BAW		—	
GEO/WS	Daikin Altherma 3 GEO	—	EGSAH/X-D		MMI	Igen
	Daikin Altherma GEO		EGSQH-S18A9W		EKRUCBL*	Nem
	Daikin Altherma 3 WS		EWSAH/X-D9W		MMI	Igen
Hibrid	Daikin Altherma R Hybrid	EVLQ-CV3	EHYHBH-AV32 + EHYKOMB-A		EKRUCBL*	
	Daikin Altherma H Hybrid	EJHA-AV3	EHY2KOMB28/32A A		EKRUHML*	
Gáz	Daikin Altherma 3 C Gas W	—	D2CND-A		—	Nem
			D2TND-A4			

5 Felhasználói felület beállításai

Daikin Altherma felhasználói felület (MMI) frissítése

MEGJEGYZÉS

Frissítse a Daikin Altherma felhasználói felület vezérlőprogramját a legújabb verzióra.

5.1 Beállítások egyetlen zónához

Menüelem	Mód	Leírás	Érték
`Fő zóna` > `Vezérlés`	CSAK szerelői üzemmódban	Ez a beállítás határozza meg, hogy a fő zóna aktiválásával vizet állítson elő a térfűtéshez/hűtéshez a külső szobatermosztát-érzékelő bemenete alapján.	`Külső szobatermosztát`
`Fő zóna` > `Külső termosztát típusa`		Ez a beállítás a külső szobatermosztát fő zónában lévő érzékelőjét (alacsony hőmérsékletű kibocsátókat) konfigurálja egyetlen termosztátkérésként.	`1 csatlakozó`

5.2 beállítások két zónához

Két zóna szobatermosztát nélkül

Menüelem	Mód	Leírás	Érték
Fő zóna > Vezérlés	CSAK szerelői üzemmódban	Ez a beállítás határozza meg, hogy a fő zóna aktiválásával vizet állítson elő a térfűtéshez/hűtéshez a külső szobatermosztát-érzékelő bemenete alapján.	Külső szobatermosztát
Fő zóna > Külső termosztát típusa		Ez a beállítás a külső szobatermosztát fő zónában lévő érzékelőjét (alacsony hőmérsékletű kibocsátókat) konfigurálja egyetlen termosztátkérésként.	1 csatlakozó
Kiegészítő zóna > Vezérlés		Ez a beállítás határozza meg, hogy a kiegészítő zóna aktiválásával vizet állítson elő a térfűtéshez/hűtéshez a külső szobatermosztát-érzékelő bemenete alapján.	Külső szobatermosztát
Kiegészítő zóna > Külső termosztát típusa		Ez a beállítás a külső szobatermosztát kiegészítő zónában lévő érzékelőjét (magas hőmérsékletű kibocsátókat) konfigurálja egyetlen termosztátkérésként.	1 csatlakozó

Két zóna szobatermosztáttal

Menüelem	Mód	Leírás	Érték
Fő zóna > Vezérlés	CSAK szerelői üzemmódban	A beállítás meghatározza, hogy a szobahőmérsékletet a dedikált kényelmi felhasználói felület (szobatermosztátként használt BRC1HHDA) szabályozza	Szobatermosztát
Kiegészítő zóna > Vezérlés		Ez a beállítás határozza meg, hogy a kiegészítő zóna aktiválásával vizet állítson elő a térfűtéshez/hűtéshez a külső szobatermosztát-érzékelő bemenete alapján.	Külső szobatermosztát
Kiegészítő zóna > Külső termosztát típusa		Ez a beállítás a külső szobatermosztát kiegészítő zónában lévő érzékelőjét (magas hőmérsékletű kibocsátókat) konfigurálja egyetlen termosztátkérésként.	1 csatlakozó

5.3 Beállítások különleges alkalmazási esethez: a rendszer egyetlen zónás, kétirányú, párátlanítóval

Menüelem	Mód	Leírás	Érték
Daikin Home Controls > A Daikin Home Controls engedélyezése	CSAK szerelői üzemmódban	—	Igen

Menüelem (Daikin Home Controls > Párátlanító > …)	Mód	Leírás	Érték
Párátlanító beszerelve	CSAK szerelői üzemmódban	Ez a beállítás határozza meg a párátlanító jelenlétét a rendszerben.	Igen
Párásodásérzékelő beszerelve		Ez a beállítás határozza meg a padlóhűtési csatlakozókészlethez (EKRK) csatlakoztatott külső párásodásérzékelő jelenlétét és típusát.	▪ Nem (RS* esetében) ▪ Általában nyitva ▪ Általában zárva (RE* esetében)
1. páratartalom-korlátozás	Felhasználói üzemmód	Ezen relatív páratartalom elérésekor a párátlanító aktiválódik.	▪ Tartomány: 40–80% ▪ Alapértelmezett: 55%
2. páratartalom-korlátozás	CSAK szerelői üzemmódban	Ezen relatív páratartalom elérésekor a padlóhűtés leáll.	▪ Tartomány: 41–80% ▪ Alapértelmezett: 70%

6 Vezérlőprogram-frissítések

Az ONECTA felhő automatikusan frissíti az összetevők szoftverét (vezérlőprogramját), így folyamatosan naprakészen tartja a DHC-tartozékokat és a támogatott eszközöket, és lehetővé teszi a rendelkezésre álló összes funkció használatát.

A DHC-tartozékok vezérlőprogramja rendszerint rádiókapcsolaton keresztül a háttérben frissül. A DHC-tartozékok a frissítés során is aktívak maradnak.

7 Hibaelhárítás

7.1 Gyári beállítások visszaállítása

A DHC-tartozékok, illetve a teljes egység gyári beállításai visszaállíthatók.

- **A DHC-tartozék visszaállítása:** Csak a DHC-tartozék gyári beállításai lesznek visszaállítva. A teljes telepítés NEM lesz törölve.
- **Visszaállítás és a teljes telepítés törlése:** A teljes telepítés el lesz távolítva. Vissza kell állítani az egyes DHC-tartozékok gyári beállításait, hogy újból csatlakoztathassa őket.

7.1.1 Visszaállítás és a teljes telepítés eltávolítása

INFORMÁCIÓ

A visszaállítás során a DHC Access Point egységnek csatlakoztatva KELL lennie a felhőhöz, hogy az összes adatot törölni lehessen. Ez azt jelenti, hogy a folyamat közben a hálózati kábelnek bedugva KELL lennie, és a LED-nek folyamatos kék fénnyel KELL világítania.

A teljes telepítés gyári beállításainak visszaállításához a DHC Access Point egységet 5 percen belül, egymás után kétszer vissza KELL állítani:

1. Állítsa vissza a DHC Access Point egységet. Lásd: "7.1.2 A DHC Access Point visszaállítása " [▸ 28].
2. Várjon legalább 10 másodpercig, amíg a LED folyamatos kék fénnyel nem világít.
3. Közvetlenül ezután végezze el a visszaállítást a második alkalommal is.

Eredmény: A második újraindítást követően a rendszer vissza lesz állítva.

A DHC Access Point még mindig látható

Ha a visszaállítás után a DHC Access Point továbbra is látható az alkalmazásban (offline állapotúként), manuálisan kell eltávolítania:

1. Kattintson a plusz szimbólumra (+).
2. Válassza **A Daikin Home Controls hozzáadása** menüelemet.
3. Ellenőrizze, hogy a DHC Access Point megtalálható-e a listán.
4. Válassza az **Eltávolítás** lehetőséget.

Eredmény: A DHC Access Point el lett távolítva az alkalmazásból.

7.1.2 A DHC Access Point visszaállítása

1. Válassza le a DHC Access Point egységet a tápellátásról a tápellátási adatper aljzatból való kihúzásával.
2. Nyomja meg a rendszer gombot, és ezzel egyidőben csatlakoztassa újra a tápellátási adaptert, amíg a LED narancssárga színnel villogni nem kezd.
3. Engedje fel a rendszer gombot.
4. Nyomja meg ismét a rendszer gombot, amíg a LED zöld fénnyel világítani nem kezd. Ha a LED vörös színnel kezd el világítani, próbálkozzon újra.
5. Engedje fel a rendszer gombot az eljárás befejezéséhez.

7.1.3 A DHC radiátortermosztát visszaállítása

1. Lefelé húzva nyissa ki az elemtartót.
2. Távolítson el egy elemet.
3. Helyezze be újra az elemet, és ezzel egyidőben nyomja meg hosszan a rendszer gombot, amíg a LED gyorsan, narancssárga színnel villogni nem kezd.
4. Engedje fel a rendszer gombot.
5. Nyomja meg hosszan ismét a rendszer gombot, amíg a LED zöld fénnyel világítani nem kezd.
6. Engedje fel a rendszer gombot az eljárás befejezéséhez.

7.1.4 A DHC radiátortermosztát (Egyesült Királyság) visszaállítása

1. Nyissa ki az elemtartót a fedél hátrafelé, majd lefelé húzásával.
2. Távolítsa el az elemeket.
3. Helyezze be újra az elemeket, és ezzel egyidőben nyomja meg hosszan a rendszer gombot, amíg a LED gyorsan, narancssárga színnel villogni nem kezd.
4. Engedje fel a rendszer gombot.
5. Nyomja meg hosszan ismét a rendszer gombot, amíg a LED zöld fénnyel világítani nem kezd.
6. Engedje fel a rendszer gombot az eljárás befejezéséhez.

7.1.5 A DHC szobai érzékelő visszaállítása

1. Az elektromos egységet a széleinél fogva húzza ki a csíptetős keretből.
2. Távolítson el egy elemet.
3. Helyezze be újra az elemet, és ezzel egyidőben nyomja meg hosszan a rendszer gombot, amíg a LED gyorsan, narancssárga színnel villogni nem kezd.
4. Engedje fel a rendszer gombot.
5. Nyomja meg hosszan ismét a rendszer gombot, amíg a LED zöld fénnyel világítani nem kezd.
6. Engedje fel a rendszer gombot az eljárás befejezéséhez.

7.1.6 Az 1. DHC szobatermosztát visszaállítása

1. Az elektromos egységet a széleinél fogva húzza ki a fali felszerelőlemezből.
2. Távolítson el egy elemet.
3. Helyezze be újra az elemet, és ezzel egyidőben nyomja meg hosszan a rendszer gombot, amíg a LED gyorsan, narancssárga színnel villogni nem kezd.
4. Engedje fel a rendszer gombot.
5. Nyomja meg hosszan ismét a rendszer gombot, amíg a LED zöld fénnyel világítani nem kezd.
6. Engedje fel a rendszer gombot az eljárás befejezéséhez.

7.1.7 A 2. DHC szobatermosztát visszaállítása

1. Az elektromos egységet a széleinél fogva húzza ki a csíptetős keretből.
2. Távolítson el egy elemet.

3 Helyezze be újra az elemet, és ezzel egyidőben nyomja meg hosszan a rendszer gombot, amíg a LED gyorsan, narancssárga színnel villogni nem kezd.
4 Engedje fel a rendszer gombot.
5 Nyomja meg hosszan ismét a rendszer gombot, amíg a LED zöld fénnyel világítani nem kezd.
6 Engedje fel a rendszer gombot az eljárás befejezéséhez.

7.1.8 Az egyszerű DHC IO Box visszaállítása

1 Nyomja meg hosszan a rendszer gombot, amíg a LED gyorsan, narancssárga színnel villogni nem kezd.
2 Engedje fel a rendszer gombot.
3 Nyomja meg hosszan ismét a rendszer gombot, amíg a LED zöld fénnyel világítani nem kezd.
4 Engedje fel a rendszer gombot az eljárás befejezéséhez.

7.1.9 A 6 zónás DHC padlófűtés-vezérlő visszaállítása

1 Nyomja meg hosszan a rendszer gombot, amíg a LED gyorsan, narancssárga színnel villogni nem kezd.
2 Engedje fel a rendszer gombot.
3 Nyomja meg hosszan ismét a rendszer gombot, amíg a LED zöld fénnyel világítani nem kezd.
4 Engedje fel a rendszer gombot az eljárás befejezéséhez.

7.1.10 A DHC Multi IO Box visszaállítása

1 Nyomja meg hosszan a rendszer gombot, amíg a LED gyorsan, narancssárga színnel villogni nem kezd.
2 Engedje fel a rendszer gombot.
3 Nyomja meg hosszan ismét a rendszer gombot, amíg a LED zöld fénnyel világítani nem kezd.
4 Engedje fel a rendszer gombot az eljárás befejezéséhez.

7.2 Elérhetetlen eszközök

INFORMÁCIÓ

Javasoljuk, hogy az eszközöket a DHC Access Point közelében tartsa, amikor az ONECTA alkalmazásban hozzáadja őket.

Előfordulhat, hogy egy eszköz elérhetetlennek tűnik az ONECTA alkalmazásban, miután a tervezett helyre került. Ez azt jelzi, hogy az eszközt a DHC Access Point nem tudja elérni. Az EQ3-RFA segítségével ellenőrizheti, hogy a DHC Access Point vezeték nélküli jele elég erős-e (lásd: "Rádiófrekvenciás spektrumelemző" [▸ 5]). Ha NEM, akkor az ONECTA rendszerhez hozzá kell adni egy csatlakoztatható kapcsolót és mérőt (HmIP-PSM) a DHC vezeték nélküli hálózat hatótávolságának kiterjesztéséhez (lásd: "1.4 A támogatott eszközök bemutatása" [▸ 9]) Helyezze a HmIP-PSM eszközt a DHC Access Point és az elérhetetlen eszköz kívánt helye közé,

és aktiválja az RF-hatótávolság-kiterjesztési funkciót. Miután aktiválta az RF-hatótávolság-kiterjesztést, az ONECTA alkalmazás képes lesz megjeleníteni az eszközt a DHC eszközlistában.

INFORMÁCIÓ

NEM ajánlott 2-nél több RF-hatótávolság-kiterjesztő aktiválása egy otthonban.

8 Huzalozási rajz

8.1 Egyszerű DHC IO Box

Megjegyzések az egység bekapcsolása előtt

Angol	Fordítás
X*M	Helyszíni huzalozási kivezetés AC csatlakozásokhoz
	Földelővezeték
①	Számos huzalozási lehetőség
	Opció
	Nincs felszerelve a kapcsolódobozban
	A huzalozás a modelltől függ
	PCB

MEGJEGYZÉSEK:

1 A kompatibilis egységeket lásd: "4 Kompatibilitás" [▶ 23].

JELMAGYARÁZAT:

A2P	Nyomtatott áramköri kártya (Egyszerű DHC IO Box)
X*M	Kapocsléc

Padlófűtés vagy padlófűtés és radiátor kombinációja

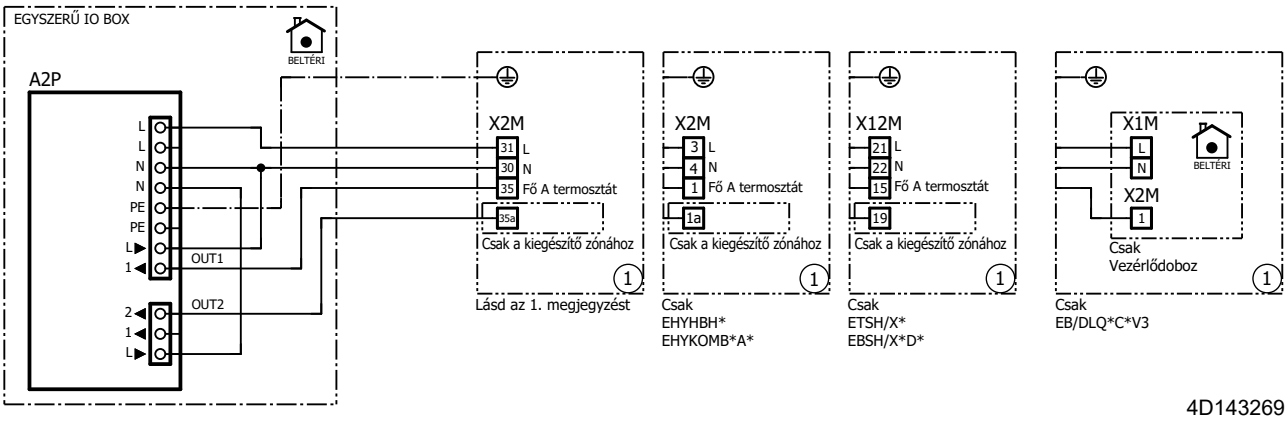

Csak radiátor

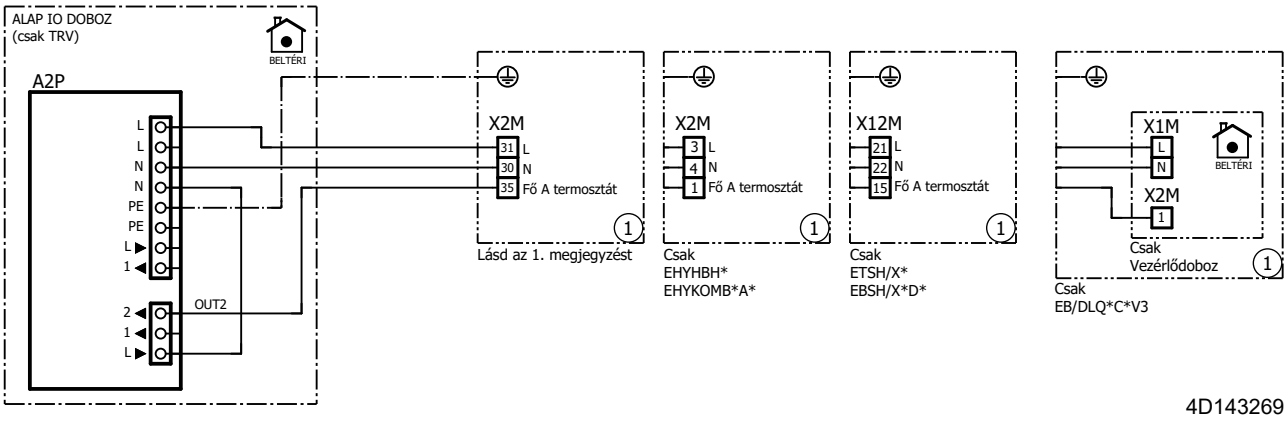

8.2 DHC Multi IO Box

Megjegyzések az egység bekapcsolása előtt

Angol	Fordítás
X*M	Helyszíni huzalozási kivezetés AC csatlakozásokhoz
	Földelővezeték
①	Számos huzalozási lehetőség
	Opció
	Nincs felszerelve a kapcsolódobozban
	A huzalozás a modelltől függ
	PCB

MEGJEGYZÉSEK:

1 A kompatibilis egységeket lásd: "4 Kompatibilitás" [▶ 23].

JELMAGYARÁZAT:

A2P	Nyomtatott áramköri kártya (DHC Multi IO Box)
K1A	Magasfeszültségű relé
X*M	Kapocsléc

Padlófűtés vagy padlófűtés és radiátor kombinációja

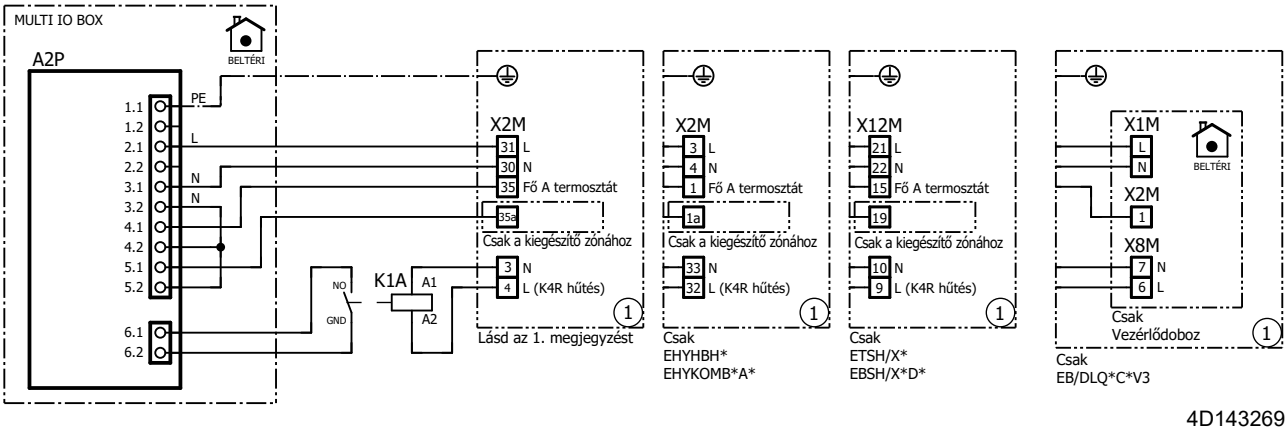

Csak radiátor

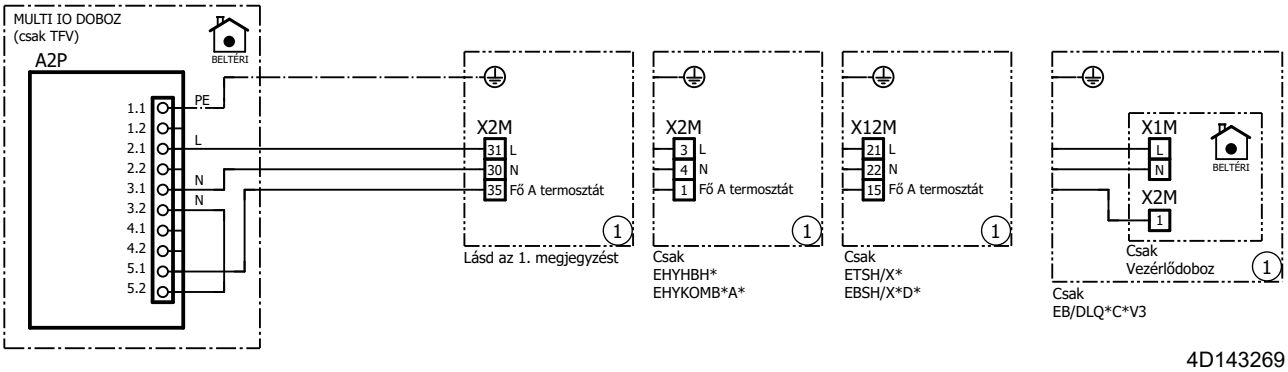

Különleges alkalmazási eset: a rendszer egyetlen zónás, kétirányú, párátlanítóval

Megjegyzések az egység bekapcsolása előtt

Angol	Fordítás
X2M, X12M	Helyszíni huzalozási kivezetés AC csatlakozásokhoz
—·—·—	Földelővezeték
①	Számos huzalozási lehetőség
┌ ┐	Nincs felszerelve a kapcsolódobozban
┌ ┐	A huzalozás a modelltől függ
▭	PCB

MEGJEGYZÉSEK:

1 Konfigurálja évszak alapú bemenetként, fordított logika nélkül.

2 Konfigurálja eljárás alapú bemenetként, fordított logika nélkül.

JELMAGYARÁZAT:

A1P	Nyomtatott áramköri kártya (padlóhűtési csatlakozókészlet)
A2P	Nyomtatott áramköri kártya (DHC Multi IO Box)
IC	Kapocsléc (párátlanító)

J*	Csatlakozó
M1P	Szivattyú
M1S	2 utas szelep párátlanítóhoz
X2M, X12M	Kapocsléc (hidro)

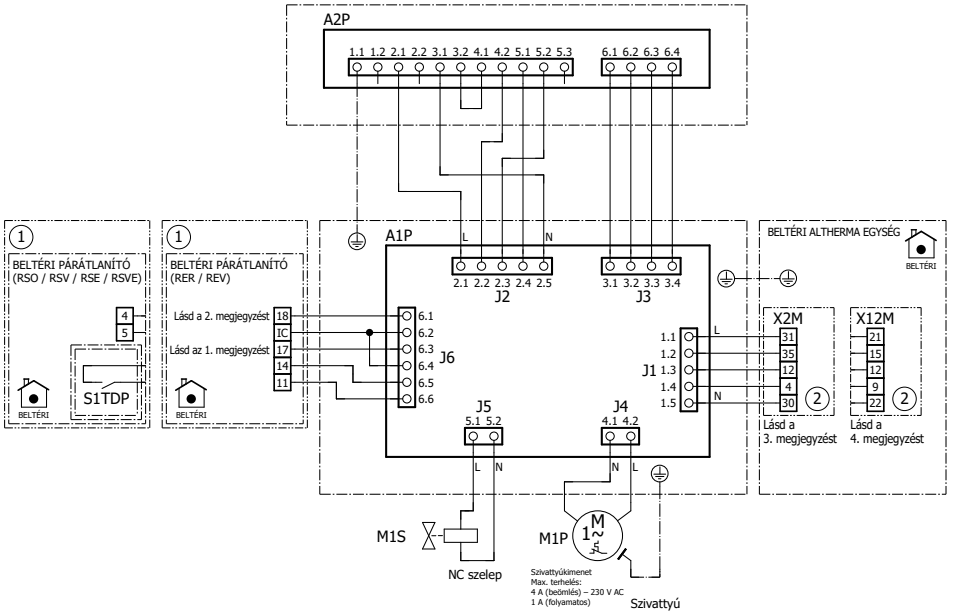

9 Függelék

9.1 Útmutató a DHC padlófűtés-vezérlő telepítéséhez

9.1.1 Alapvető követelmények

Az egységre vonatkozó követelmények továbbra is érvényesek, és azokat zárt szelepek mellett kell figyelembe venni:

- A minimális vízmennyiség még mindig érvényes?
- A minimális áramlássebesség még mindig érvényes?

Ezeket a követelményeket kell először megvizsgálni, ha egy meglévő rendszert DHC támogatással kíván bővíteni.

DHC padlófűtés-vezérlő alkalmazása esetén kötelező a megkerülőszelep beépítése. A megkerülőszelep ajánlott helye a gyűjtőcsőhöz közel van.

9.1.2 A többzónás rendszer bemutatása

A DHC padlófűtés-vezérlő legfeljebb 9 szelepmozgató működtetéséhez biztosít kimeneteket, 6 fűtési zónára osztva.

Az ONECTA alkalmazáson keresztül ezeket a kimeneteket szobákhoz rendelheti. Minden helyiséghez szükséges egy DHC szobatermosztát, amely lehetővé teszi a hőmérséklet felügyeletét és a célhőmérséklet beállítását.

Ha a DHC szobatermosztát fűtési igényt regisztrál, a DHC padlófűtés-vezérlő a működtetőket úgy vezérli, hogy meleg vizet küldjenek a körbe, amelyben fűtési igény jelentkezett.

Egy szelep elzárása lezárja a padlófűtési kört, és kiveszi az adott vízkört a rendelkezésre álló vízmennyiségből.

9.1.3 A DHC padlófűtés-vezérlés használatának bemutatása

Mikor érdemes beépíteni egy DHC padlófűtés-vezérlőt?

A DHC padlófűtés-vezérlő alkalmazása akkor hasznos, ha van néhány padlófűtéses helyiség, amelyek fűtési igénye eltér a ház többi helyiségétől:

- A házban van néhány padlófűtéses körrel ellátott helyiség, amelyek fűtési igénye kisebb (például üres helyiségek, tárolóhelyiségek, hálószobák stb.). Az alacsonyabb hőmérséklet ezekben a helyiségekben a ház teljes hőveszteségének csökkenését eredményezi, ami potenciálisan energiát takaríthat meg.
- A házban van néhány padlófűtéses körrel ellátott helyiség, ahol különösen nagy a fűtési igény (például fürdőszoba, nappali stb.). Ez a tartozék lehetővé teszi, hogy ezekben a helyiségekben magasabb hőmérsékletet érjen el, mint helyiségekben.

Mikor NEM hasznos a DHC padlófűtés-vezérlő beszerelése?

Ha a ház minden helyiségének kívánt hőmérséklete nagyjából azonos vagy azonos ütemezésű, nincs szükség a zónavezérlésre.

A DHC padlófűtés-vezérlő akkor sem ajánlott, ha csak egy helyiségben van különösen nagy fűtési igény:

- Az egység minimális teljesítménye jellemzően nagyobb, mint 1 helyiség fűtési terhelése. Az egység működése így kevésbé hatékony (BE/KI működés a minimális terhelés miatt).
- A hidegebb szomszédos helyiségek miatt a kívánt szobahőmérséklet eléréséhez a kilépő víz célhőmérsékletének magasabbnak kell lennie. Ez negatív hatással van az egység hatásfokára.

9.1.4 Műszaki adatok

Az áramlássebesség tipikus értéke 1 padlófűtési (UFH) körben: 1~2 l/perc

- A Delta T tipikus értéke 1 UFH-körben: 3~8°C
- 1 UFH-kör tipikus terhelése: 4,18 kJ/kgK×2 l/perc×1/60 perc/mp×5°C=0,7 kW

Észszerűségi ellenőrzésen alapuló UFH-terhelés:

- Tipikus UFH-kimenet: 30~100 W/m²
- 1 UFH-kör által lefedett tipikus felület: 10~20 m²
- 1 UFH-kör tipikus terhelése: 65 W/m²×15 m²≈1 kW

A hőszivattyú tipikus minimális teljesítménye ≈ ±3 kW[1]

- A folyamatos működéshez 3~4 nyitott UFH-kör szükséges
- 3 nyitott UFH-kör: hamis BE/KI működés várható
- 2 nyitott UFH-kör: nem túl gyakori BE/KI működés várható
- 1 nyitott UFH-kör: gyakori BE/KI működés várható

Megjegyzés: Ha a minimális térfogat és a minimális áramlássebesség úgy is elérhető, hogy minden szelep zárva van, akkor nincs szükség a rendszerben megkerülőszelepre.

2 lehetőség van annak biztosítására, hogy a minimális terhelés megfeleljen a készülék minimális kapacitásának:

1. Tartson néhány UFH-kört vezérlés nélkül (a DHC padlófűtés-vezérlőhöz csatlakoztatott szelepműködtető nélkül). A nem vezérelt körök csak attól a pillanattól kezdve fűtöttek, amikor a vezérelt helyiségek bármelyikéből fűtési igény jelentkezik. Ajánlatos azt a helyiséget választani, amelyik elég nagy, és amelyet a leggyakrabban használnak.
2. A DHC padlófűtés-vezérlő mindig 2 fűtési zónát tart aktívan. Bizonyos fűtési zónák 2 elektromos kimenetet kínálnak. Ha a kétkimenetes fűtési zónák a kiosztás során elsőbbséget élveznek, gyorsabban lehet majd fűtési igény esetén megfelelni a minimális kapacitásnak. Ebben az esetben 2 aktív fűtési zóna 3~4 UFH-körnek felel meg.

9.2 A nem csatlakoztatott megoldások bemutatása

A DHC-tartozékok internetkapcsolat nélkül is használhatók. Ez a fajta konfiguráció CSAK olyan bizonyos, különleges esetekben támogatott, amelyek kihasználják a vezeték nélküli közvetlen kapcsolatot a tartozékok között, és NEM használnak DHC Access Pointot. Ezekben az esetekben DHC Access Point nélkül az ONECTA alkalmazás által nyújtott konfigurációs és megfigyelési lehetőségek NEM elérhetők.

[1] Ez a minimális kapacitás a nagyobb kapacitású egységek esetében eltérő lesz. Hasznos ökölszabály, hogy a minimális teljesítmény nagyjából a közölt teljesítménytáblázat 30–40%-a.

Lehetősége van később is átváltani egy csatlakoztatott ONECTA-alapú rendszerre, de ehhez a DHC Access Point megvásárlása és a teljes egység újbóli üzembe helyezése szükséges.

Ha úgy dönt, hogy egy későbbi időpontban hozzáad egy DHC Access Pointot a rendszerhez, az összes tartozékot vissza kell állítania a gyári beállításokra. Lásd: "7.1 Gyári beállítások visszaállítása" [▶ 28].

9.2.1 Egyetlen vízhőmérsékleti zóna csak fűtését biztosító egység, padlófűtéssel

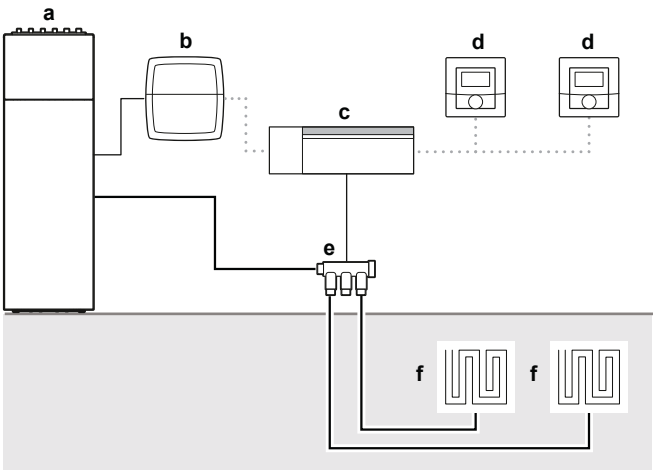

- **a** Daikin Altherma (külső szobatermosztát)
- **b** Egyszerű DHC IO Box
- **c** DHC padlófűtés-vezérlő
- **d** 2. DHC szobatermosztát
- **e** Kollektor
- **f** Padlófűtés

A konfiguráció beállításához a következőket kell tennie:

1. Csatlakoztassa a DHC padlófűtés-vezérlőt a 2. DHC szobatermosztáthoz,
2. Csatlakoztassa a DHC padlófűtés-vezérlőt az egyszerű DHC IO Boxhoz, és
3. Konfigurálja a 2. DHC szobatermosztátot.

A DHC padlófűtés-vezérlő 2. DHC szobatermosztáthoz való csatlakoztatása

> **INFORMÁCIÓ**
> MINDIG tartson legalább 50 cm távolságot a tartozékok között.

> **INFORMÁCIÓ**
> Ha röviden ismét megnyomja a rendszer gombot, visszavonhatja a csatlakozási folyamatot. Ekkor a tartozék LED vörös színnel kezd világítani.

> **INFORMÁCIÓ**
> Ha a csatlakoztatási művelet nem történik meg, a rendszer 3 perc után automatikusan kilép a csatlakoztatási üzemmódból.

Ha szeretné a DHC padlófűtés-vezérlőt a 2. DHC szobatermosztáthoz csatlakoztatni, először mindkét tartozékon aktiválnia kell a csatlakoztatási üzemmódot. Ehhez járjon el az alábbiak szerint:

1 Röviden nyomja meg a kiválasztás gombot a csatorna kiválasztásához. Az 1. csatornához nyomja meg egyszer, a 2. csatornához kétszer stb.

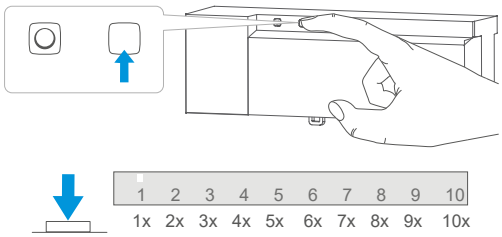

Eredmény: A csatorna LED-je folyamatosan világít az adott csatornához.

2 Nyomja meg hosszan a DHC padlófűtés-vezérlő rendszer gombját, amíg a LED gyorsan, narancssárga színnel villogni nem kezd.

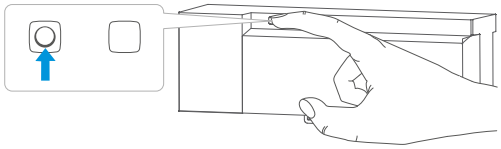

3 Nyomja meg hosszan a 2. DHC szobatermosztát rendszer gombját, amíg a LED gyorsan, narancssárga színnel villogni nem kezd.

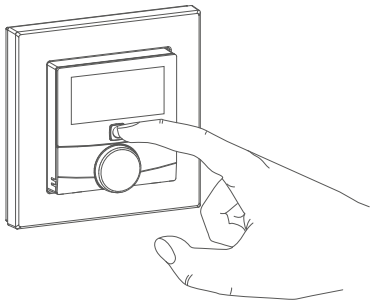

Eredmény: Ha a csatlakozás sikeres, a LED zölden kezd el világítani. Ha a csatlakozás sikertelen, a LED vörös színnel kezd el világítani. Próbálkozzon újra.

A DHC padlófűtés-vezérlő egyszerű DHC IO Boxhoz való csatlakoztatása

INFORMÁCIÓ

MINDIG tartson legalább 50 cm távolságot a tartozékok között.

INFORMÁCIÓ

Ha röviden ismét megnyomja a rendszer gombot, visszavonhatja a csatlakozási folyamatot. Ekkor a tartozék LED vörös színnel kezd világítani.

INFORMÁCIÓ

Ha a csatlakoztatási művelet nem történik meg, a rendszer 3 perc után automatikusan kilép a csatlakoztatási üzemmódból.

Ha szeretné a DHC padlófűtés-vezérlőt az egyszerű DHC IO Boxhoz csatlakoztatni, először mindkét tartozékon aktiválnia kell a csatlakoztatási üzemmódot. Ehhez járjon el az alábbiak szerint:

1 Nyomja meg röviden a DHC padlófűtés-vezérlő kiválasztás gombját, amíg az összes csatorna LED-je zölden világítani nem kezd.

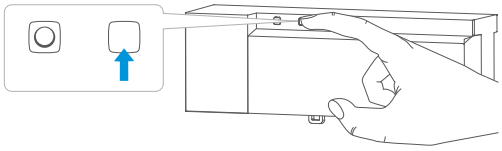

2 Nyomja meg hosszan a DHC padlófűtés-vezérlő rendszer gombját, amíg a LED gyorsan, narancssárga színnel villogni nem kezd.

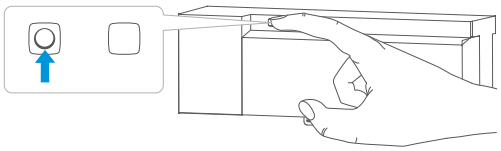

Eredmény: A csatlakoztatási üzemmód 3 percig aktív marad.

3 Nyomja meg hosszan az egyszerű DHC IO Box rendszer gombját, amíg a LED gyorsan, narancssárga színnel villogni nem kezd.

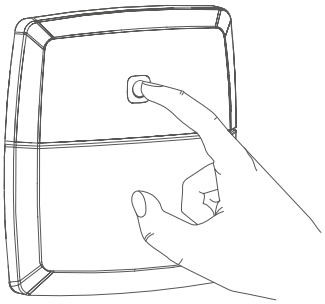

Eredmény: Ha a csatlakozás sikeres, a LED zölden kezd el világítani. Ha a csatlakozás sikertelen, a LED vörös színnel kezd el világítani. Próbálkozzon újra.

Eredmény: Az egyszerű DHC IO Box a FŰTÉS BE/KI biztosítására lett konfigurálva a Daikin Altherma egységen.

9.2.2 Kétzónás egység, két különálló vízhőmérsékleti zónával

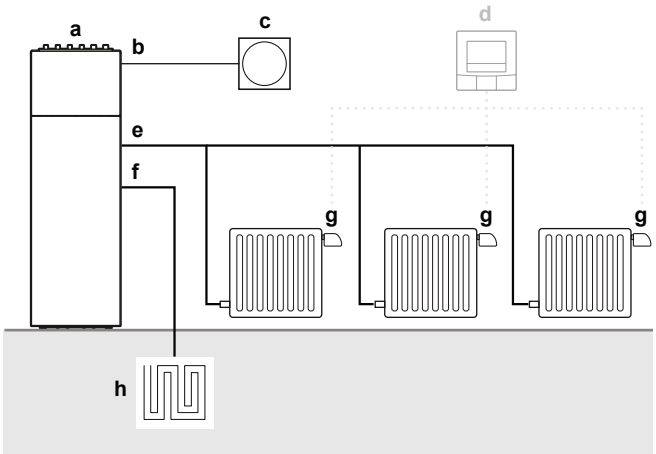

a Daikin Altherma (kilépő vízhőmérséklet)
b P1P2
c Kényelmi felhasználói felület (BRC1HHDA)
d (Opcionális) 1. DHC szobatermosztát
e HT vízhőmérsékleti zóna
f LT vízhőmérsékleti zóna
g DHC radiátortermosztát

h Padlófűtés

INFORMÁCIÓ

Ez a konfiguráció a külső szobatermosztát helyett a vízhőmérséklettel működő Daikin Altherma egységen alapul.

A HT vízhőmérsékleti zóna radiátorokkal van felszerelve. Minden radiátor rendelkezik egy DHC radiátortermosztáttal, amely a beállított célhőmérséklet alapján szabályozza a hőmérsékletet.

A konfiguráció beállításához a következőket kell tennie:

1 Csatlakoztassa a DHC radiátortermosztátokat,
2 (Opcionális) Adjon hozzá egy 1. DHC szobatermosztátot,
3 (Opcionális) Konfigurálja az 1. DHC szobatermosztátot.

A DHC radiátortermosztátok csatlakoztatása

INFORMÁCIÓ

MINDIG tartson legalább 50 cm távolságot a tartozékok között.

INFORMÁCIÓ

Ha röviden ismét megnyomja a rendszer gombot, visszavonhatja a csatlakozási folyamatot. Ekkor a tartozék LED vörös színnel kezd világítani.

INFORMÁCIÓ

Ha a csatlakoztatási művelet nem történik meg, a rendszer 3 perc után automatikusan kilép a csatlakoztatási üzemmódból.

INFORMÁCIÓ

Ha egy újabb tartozékot szeretne hozzáadni a meglévőkhöz, először aktiválnia kell a csatlakoztatási üzemmódot a meglévő tartozékon, majd ugyanezt el kell végeznie az új tartozékon is.

Egy szobán belül minden tartozékot csatlakoztasson egymáshoz. Egy DHC radiátortermosztátot közvetlenül csatlakoztathat egy másik DHC radiátortermosztáthoz. Ehhez mindkét tartozék csatlakoztatási üzemmódjának aktívnak kell lennie. Ehhez járjon el az alábbiak szerint:

1 Lefelé húzva nyissa ki az elemtartót.

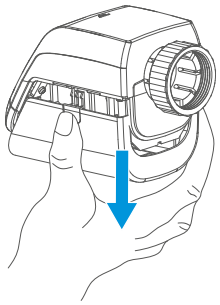

2 Távolítsa el az elemrekesz szigetelőcsíkját.

3 Nyomja meg hosszan a rendszer gombot, amíg a LED narancssárga fénnyel villogni nem kezd.

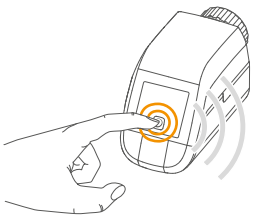

Eredmény: A csatlakoztatási üzemmód 3 percig aktív marad.

4 Nyomja meg hosszan a csatlakoztatni kívánt tartozék rendszer gombját, amíg a LED narancssárga fénnyel villogni nem kezd.

Eredmény: Ha a csatlakozás sikeres, a LED zölden kezd el világítani. Ha a csatlakozás sikertelen, a LED vörös színnel kezd el világítani. Próbálkozzon újra.

Egy 1. DHC szobatermosztát csatlakoztatása

Lehetséges egy 1. DHC szobatermosztát hozzáadása egy szobához. Így hatékonyabban szabályozható a szobahőmérséklet, mivel oda helyezheti a tartozékot, ahol a hőmérsékletet figyelni szeretné.

Egy 1. DHC szobatermosztát DHC radiátortermosztáthoz való csatlakoztatásához mindkét tartozékon aktiválnia kell a csatlakoztatási üzemmódot. Ehhez járjon el az alábbiak szerint:

1 Nyissa ki az 1. DHC szobatermosztát elemrekeszét egy egyenes csavarhúzóval, hogy meglazítsa a fali felszerelőlemezt.

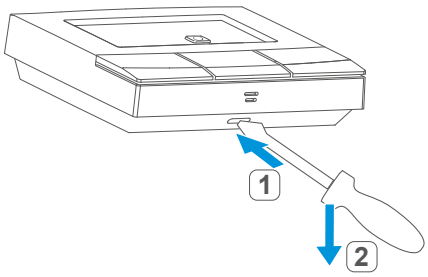

2 Távolítsa el az elemrekesz szigetelőcsíkját.

3 Nyomja meg hosszan a rendszer gombot, amíg a LED narancssárga fénnyel villogni nem kezd.

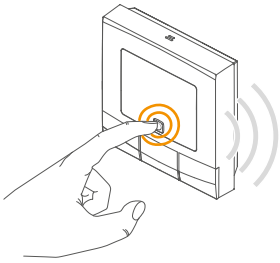

Eredmény: A csatlakoztatási üzemmód 3 percig aktív marad.

4 Nyomja meg hosszan a csatlakoztatni kívánt tartozék rendszer gombját, amíg a LED narancssárga fénnyel villogni nem kezd.

Eredmény: Ha a csatlakozás sikeres, a LED zölden kezd el világítani. Ha a csatlakozás sikertelen, a LED vörös színnel kezd el világítani. Próbálkozzon újra.

Felhasználói felület beállításai – táblázat

Menüelem	Mód	Leírás	Érték
Fő zóna > Vezérlés	CSAK szerelői üzemmódban	Ez a beállítás határozza meg, hogy az egység folyamatosan vizet állítson-e elő a fő zóna térfűtéséhez.	Kilépő víz
Kiegészítő zóna > Vezérlés		Ez a beállítás határozza meg, hogy az egység folyamatosan vizet állítson-e elő a kiegészítő zóna térfűtéséhez.	

9.3 Konfigurálás

9.3.1 1. DHC szobatermosztát

Az 1. DHC szobatermosztát DHC Access Point nélkül történő használatakor az alábbi üzemmódokat kiválaszthatja közvetlenül a tartozék Beállítás menüjében, és az igényeinek megfelelően beállíthatja a beállításokat.

Kijelző szimbóluma	Üzemmódok és beállítások
AUTO	Automatikus üzemmód
MANU	Kézi üzemmód
Offset	Eltolási hőmérséklet
Prg	Programok létrehozása
	Üzemi zár
	Dátum és idő
	Szünnap üzemmód

INFORMÁCIÓ

Nyomja meg hosszan a menü gombot az előző szintre való visszatéréshez. Ha több mint 1 percig nem hajt végre műveletet, a menü automatikusan bezáródik a módosítások alkalmazása nélkül.

Automatikus üzemmód

Automatikus üzemmódban a hőmérséklet szabályozása a beállított program szerint történik. A kézi módosítások mindaddig érvényben maradnak, amíg a program a következő beprogramozott fázisra nem vált. Ezt követően a beállított program aktiválódik újra.

INFORMÁCIÓ

Kézi üzemmódról CSAK a dátum és idő beállítása után lehet átváltani az automatikus üzemmódra.

Kézi üzemmód

Kézi üzemmódban a hőmérséklet vezérlése a nyomógombokkal beállított aktuális hőmérséklet szerint történik. A beállított hőmérséklet a következő kézi módosításig marad érvényben.

Eltolási hőmérséklet

A rendszer a hőmérsékletet magánál a tartozéknál méri, de a hőmérséklet eloszlása változhat a szobán belül. Ennek kiigazítása érdekében beállítható hőmérséklet-eltolás. Ha például 20°C-os hőmérséklet van beállítva, de a szoba CSAK 18°C-os, -2°C-os eltolást kell beállítani.

Program létrehozása

Létrehozhat egy, az Ön személyes szükségleteinek megfelelő, 6 fűtési és hűtési időablakkal (13 beállításmódosítás) rendelkező programot.

Üzemi zár

A tartozék működtetése zárolható a beállítások véletlen (például nem szándékos érintéssel) történő módosításának elkerülése érdekében.

Dátum és idő

Beállíthatja a tartozékon látható aktuális dátumot és időt.

Szünnap üzemmód

Szünnap üzemmódban állandó hőmérsékletet tarthat fenn egy adott időszakban, például egy szünnap vagy egy összejövetel idejére.

Az automatikus üzemmód aktiválása

Az automatikus üzemmód aktiválásához tegye a következőket:

1. Nyomja meg a menü gombot a Beállítás menü megnyitásához.
2. Válasza ki az **Auto** lehetőséget a plusz és mínusz gombok használatával.
3. Erősítse meg a menü gombbal.

Eredmény: A szimbólum kétszer felvillan, és a tartozék automatikus üzemmódra vált.

A kézi üzemmód aktiválása

A kézi üzemmód aktiválásához tegye a következőket:

1. Nyomja meg a menü gombot a Beállítás menü megnyitásához.
2. Válasza ki a **Manu** lehetőséget a plusz és mínusz gombok használatával.
3. Erősítse meg a menü gombbal.

Eredmény: A szimbólum kétszer felvillan, és a tartozék kézi üzemmódra vált.

Az eltolási hőmérséklet beállítása

Az eltolási hőmérséklet beállításához tegye a következőket:

1. Nyomja meg a menü gombot a Beállítás menü megnyitásához.
2. Válasza ki az **Offset** lehetőséget a plusz és mínusz gombok használatával.
3. Erősítse meg a menü gombbal.
4. Válassza ki a kívánt eltolási hőmérsékletet a plusz és mínusz gombok használatával.

5 Erősítse meg a menü gombbal.

Eredmény: A hőmérséklet kétszer felvillan, és a tartozék visszavált a normál kijelzésre.

Programok létrehozása

Program létrehozásához tegye a következőket:

1 Nyomja meg a menü gombot a Beállítás menü megnyitásához.

2 Válasza ki a **Prg** lehetőséget a plusz és mínusz gombok használatával.

3 Erősítse meg a menü gombbal.

4 A **dAy** menüelemben használja a plusz és mínusz gombokat a hét egyes napjai, a hétköznapok, a hétvége vagy az egész hét kiválasztásához a fűtési programhoz.

5 Erősítse meg a menü gombbal.

6 Erősítse meg a 00:00 kezdési időt a menü gombbal.

7 Válassza ki a kívánt hőmérsékletet és kezdési időt a plusz és mínusz gombok használatával.

8 Erősítse meg a menü gombbal.

Eredmény: A kijelzőn a következő idő látható.

9 (Opcionális) Állítsa be az időt a plusz és mínusz gombok használatával.

10 Válassza ki a következő időintervallumra vonatkozó kívánt hőmérsékletet a plusz és mínusz gombok használatával.

11 Erősítse meg a menü gombbal.

12 Ismételje ezt az eljárást, amíg a teljes időszakra el nincsenek tárolva a hőmérsékletek 00:00 és 23:59 között.

Eredmény: Az idő kétszer felvillan, és a tartozék visszavált a normál kijelzésre.

Az üzemi zár be- és kikapcsolása

Az üzemi zár bekapcsolása

Az üzemi zár bekapcsolásához tegye a következőket:

1 Nyomja meg a menü gombot a Beállítás menü megnyitásához.

2 Válasza ki az **Üzemi zár** lehetőséget a plusz és mínusz gombok használatával.

3 Erősítse meg a menü gombbal.

4 Válassza ki az **On** lehetőséget a plusz és mínusz gombok használatával az üzemi zár bekapcsolásához.

5 Erősítse meg a menü gombbal.

Eredmény: Az **On** kétszer felvillan, és a tartozék visszavált a normál kijelzésre.

Eredmény: Az üzemi zár kikapcsolása után a kijelzőn a zárolási szimbólum látható.

Az üzemi zár kikapcsolása

Az üzemi zár kikapcsolásához tegye a következőket:

1 Nyomja meg a menü gombot a Beállítás menü megnyitásához.

2 Válasza ki az **Üzemi zár** lehetőséget a plusz és mínusz gombok használatával.

3 Erősítse meg a menü gombbal.

4 Válassza ki az **OFF** lehetőséget a plusz és mínusz gombok használatával az üzemi zár kikapcsolásához.

5 Erősítse meg a menü gombbal.

Eredmény: Az **OFF** kétszer felvillan, és a tartozék visszavált a normál kijelzésre.

Dátum és idő beállítása

A dátum és az idő beállításhoz tegye a következőket:

1 Nyomja meg a menü gombot a Beállítás menü megnyitásához.
2 Válasza ki a **Dátum/idő** lehetőséget a plusz és mínusz gombok használatával.
3 Erősítse meg a menü gombbal.
4 Állítsa be az évet, a hónapot, a napot, az órát és a percet a plusz és mínusz gombok használatával, és erősítse meg.

Eredmény: Az idő kétszer felvillan, és a tartozék visszavált a normál kijelzésre.

A szünnap üzemmód bekapcsolása

A szünnap üzemmód bekapcsolásához tegye a következőket:

1 Nyomja meg a menü gombot a Beállítás menü megnyitásához.
2 Válasza ki a **Szünnap** lehetőséget a plusz és mínusz gombok használatával.
3 Erősítse meg a menü gombbal.
4 A plusz és mínusz gombok használatával válassza ki az időt, ameddig be kívánja kapcsolni a szünnap üzemmódot, és erősítse meg.
5 Válassza ki a dátumot, ameddig be kívánja kapcsolni a szünnap üzemmódot, és erősítse meg.
6 Válassza ki a szünnap üzemmódhoz beállítani kívánt hőmérsékletet, és erősítse meg.

Eredmény: A szimbólum kétszer felvillan, és a tartozék szünnap üzemmódra vált.

9.3.2 2. DHC szobatermosztát

A 2. DHC szobatermosztát DHC Access Point nélkül történő használatakor az alábbi üzemmódokat kiválaszthatja közvetlenül a tartozék Beállítás menüjében, és az igényeinek megfelelően beállíthatja a beállításokat.

Kijelző szimbóluma	Üzemmódok és beállítások
AUTO	Automatikus üzemmód
MANU	Kézi üzemmód
Offset	Eltolási hőmérséklet
Prg	Programok létrehozása
	Üzemi zár
	Dátum és idő
	Szünnap üzemmód
LCD	A kívánt hőmérséklet kijelzés kiválasztása
FAL	A DHC padlófűtés-vezérlő beállítása

Kijelző szimbóluma	Üzemmódok és beállítások
	Kommunikációs teszt

INFORMÁCIÓ

Nyomja meg hosszan a vezérlőgörgőt az előző szintre való visszatéréshez. Ha több mint 1 percig nem hajt végre műveletet, a menü automatikusan bezáródik a módosítások alkalmazása nélkül.

Automatikus üzemmód

Automatikus üzemmódban a hőmérséklet szabályozása a beállított program szerint történik. A kézi módosítások mindaddig érvényben maradnak, amíg a program a következő beprogramozott fázisra nem vált. Ezt követően a beállított program aktiválódik újra.

INFORMÁCIÓ

Kézi üzemmódról CSAK a dátum és idő beállítása után lehet átváltani az automatikus üzemmódra.

Kézi üzemmód

Kézi üzemmódban a hőmérséklet vezérlése a vezérlőgörgővel beállított aktuális hőmérséklet szerint történik. A beállított hőmérséklet a következő kézi módosításig marad érvényben.

INFORMÁCIÓ

A szelepet úgy zárhatja be vagy nyithatja ki teljesen, ha a vezérlőgörgőt teljesen elfordítja az óra járásával ellentétes vagy azzal megegyező irányba. Az **OFF** vagy **On** jelenik meg.

Eltolási hőmérséklet

A rendszer a hőmérsékletet magánál a tartozéknál méri, de a hőmérséklet eloszlása változhat a szobán belül. Ennek kiigazítása érdekében beállítható hőmérséklet-eltolás. Ha például 20°C-os hőmérséklet van beállítva, de a szoba CSAK 18°C-os, -2°C-os eltolást kell beállítani.

Program létrehozása

Létrehozhat egy, az Ön személyes igényeinek megfelelő, a hét minden napjához 6 időablakkal (13 beállításmódosítás) rendelkező programot.

- **Fűtés vagy hűtés**

A padlófűtési rendszer a szobák fűtésére és hűtésére is használható, ha a Daikin Altherma egység ezt támogatja.

INFORMÁCIÓ

Ez a beállítás (egyetlen vízhőmérsékleti zóna csak fűtését biztosító egység, padlófűtéssel) CSAK fűtésre használható, hűtésre NEM.

- **Optimális elindítási/leállítási funkció**

Az optimális elindítási/leállítási funkcióval a szoba hőmérséklete a megadott időpontban éri el a kívánt értéket.

- **Heti programok számai**

Az alábbi 6 előre beállított program közül választhat:

1 Előre beállított radiátoros fűtés

Hétfőtől péntekig	Hőmérséklet
00:00–06:00	17,0°C
06:00–09:00	21,0°C
09:00–17:00	17,0°C
17:00–22:00	21,0°C
22:00–23:59	17,0°C

Szombattól vasárnapig	Hőmérséklet
00:00–06:00	17,0°C
06:00–22:00	21,0°C
22:00–23:59	17,0°C

2 Előre beállított padlófűtéses fűtés

Hétfőtől péntekig	Hőmérséklet
00:00–05:00	19,0°C
05:00–08:00	21,0°C
08:00–15:00	19,0°C
15:00–22:00	21,0°C
22:00–23:59	19,0°C

Szombattól vasárnapig	Hőmérséklet
00:00–06:00	19,0°C
06:00–23:00	21,0°C
23:00–23:59	19,0°C

3 Alternatív fűtőprogram

Hétfőtől vasárnapig	Hőmérséklet
00:00–06:00	17,0°C
06:00–22:00	21,0°C
22:00–23:59	17,0°C

4 1. alternatív hűtőprogram

Hétfőtől péntekig	Hőmérséklet
00:00–06:00	17,0°C
06:00–09:00	21,0°C
09:00–17:00	17,0°C
17:00–22:00	21,0°C
22:00–23:59	17,0°C

Szombattól vasárnapig	Hőmérséklet
00:00–06:00	17,0°C
06:00–22:00	21,0°C
22:00–23:59	17,0°C

5 Előre beállított padlófűtéses hűtés

Hétfőtől péntekig	Hőmérséklet
00:00–05:00	23,0°C
05:00–08:00	21,0°C
08:00–15:00	23,0°C
15:00–22:00	21,0°C
22:00–23:59	23,0°C

Szombattól vasárnapig	Hőmérséklet
00:00–06:00	23,0°C
06:00–22:00	21,0°C
22:00–23:59	23,0°C

6 2. alternatív hűtőprogram

Hétfőtől vasárnapig	Hőmérséklet
00:00–06:00	17,0°C
06:00–22:00	21,0°C
22:00–23:59	17,0°C

INFORMÁCIÓ

Ez a beállítás (egyetlen vízhőmérsékleti zóna csak fűtését biztosító egység, padlófűtéssel) CSAK fűtésre használható, hűtésre NEM.

Üzemi zár

A tartozék működtetése zárolható a beállítások véletlen (például nem szándékos érintéssel) történő módosításának elkerülése érdekében.

Dátum és idő

Beállíthatja a tartozékon látható aktuális dátumot és időt.

Szünnap üzemmód

Szünnap üzemmódban állandó hőmérsékletet tarthat fenn egy adott időszakban, például egy szünnap vagy egy összejövetel idejére.

A kívánt hőmérséklet kijelzés kiválasztása

Kiválaszthatja, hogy a tartozékon melyik hőmérsékleti érték legyen látható. 3 lehetőség van:

- A tényleges hőmérséklet megjelenítése,
- A célhőmérséklet megjelenítése vagy
- A tényleges hőmérséklet és a páratartalom felváltva történő megjelenítése.

A DHC padlófűtés-vezérlő beállítása

A DHC padlófűtés-vezérlőt a DHC szobatermosztáton keresztül állíthatja be.

Kommunikációs teszt

Ellenőrizheti a DHC szobatermosztát és a DHC padlófűtés-vezérlő között fennálló kapcsolatot.

Az automatikus üzemmód aktiválása

Az automatikus üzemmód aktiválásához tegye a következőket:

1. Nyomja meg a vezérlőgörgőt a Beállítás menü megnyitásához.
2. Válassza ki az **Auto** lehetőséget a vezérlőgörgő görgetésével.
3. A megerősítéshez röviden nyomja meg a vezérlőgörgőt.

A kézi üzemmód aktiválása

A kézi üzemmód aktiválásához tegye a következőket:

1. Nyomja meg a vezérlőgörgőt a Beállítás menü megnyitásához.
2. Válassza ki a **Manu** lehetőséget a vezérlőgörgő görgetésével.
3. A megerősítéshez röviden nyomja meg a vezérlőgörgőt.
4. Állítsa be a kívánt hőmérsékletet a vezérlőgörgő görgetésével.

Az eltolási hőmérséklet beállítása

Az eltolási hőmérséklet beállításához tegye a következőket:

1. Nyomja meg a vezérlőgörgőt a Beállítás menü megnyitásához.
2. Válassza ki az **Offset** lehetőséget a vezérlőgörgő görgetésével.
3. A megerősítéshez röviden nyomja meg a vezérlőgörgőt.
4. Válassza ki a kívánt eltolási hőmérsékletet a vezérlőgörgő használatával.
5. A megerősítéshez röviden nyomja meg a vezérlőgörgőt.

Programok létrehozása

Program létrehozásához tegye a következőket:

1. Nyomja meg a vezérlőgörgőt a Beállítás menü megnyitásához.
2. Válassza ki a **Prg** lehetőséget a vezérlőgörgő görgetésével.
3. A megerősítéshez röviden nyomja meg a vezérlőgörgőt.
4. Görgesse a vezérlőgörgőt és válassza ki a következőket:
   - **típus** a fűtés (**FŰT**) és a hűtés (**HŰT**) közötti váltáshoz,
   - **Pr.nr** a heti program számának beállításához (**1. sz., 2. sz., … 6. sz.**),
   - **Pr.Ad** a heti program egyes beállításaihoz,
   - **OSSF** az optimális elindítási/leállítási funkció bekapcsolásához (**On**) vagy kikapcsolásához (**OFF**).

> **INFORMÁCIÓ**
> Ez a beállítás (egyetlen vízhőmérsékleti zóna csak fűtését biztosító egység, padlófűtéssel) CSAK fűtésre használható, hűtésre NEM.

Heti program létrehozása

Heti program létrehozásához tegye a következőket:

1. Nyomja meg a vezérlőgörgőt a Beállítás menü megnyitásához.
2. Válassza ki a **Prg** lehetőséget a vezérlőgörgő görgetésével.
3. A megerősítéshez röviden nyomja meg a vezérlőgörgőt.
4. Válassza ki a **Pr.Ad.** lehetőséget a vezérlőgörgő görgetésével.
5. A megerősítéshez röviden nyomja meg a vezérlőgörgőt.
6. Válassza ki a kívánt programot a vezérlőgörgő görgetésével.
7. A megerősítéshez röviden nyomja meg a vezérlőgörgőt.

8 A **dAy** menüelemben válassza ki a hét egyes napjait, a hétköznapokat, a hétvégét vagy az egész hetet a fűtési programhoz.

9 A megerősítéshez röviden nyomja meg a vezérlőgörgőt.

10 Erősítse meg a 00:00 kezdési időt a vezérlőgörgővel.

11 Válassza ki a kívánt hőmérsékletet a kezdési időhöz a vezérlőgörgő görgetésével.

12 A megerősítéshez röviden nyomja meg a vezérlőgörgőt.

Eredmény: A kijelzőn a következő idő látható. Ezt az időpontot a vezérlőgörgővel módosíthatja.

13 Válassza ki a kívánt hőmérsékletet a következő időszakhoz a vezérlőgörgő görgetésével.

14 A megerősítéshez röviden nyomja meg a vezérlőgörgőt.

15 Ismételje ezt az eljárást, amíg a teljes időszakra be nincsenek állítva a hőmérsékletek 00:00 és 23:59 között.

Az üzemi zár be- és kikapcsolása

Az üzemi zár be- vagy kikapcsolásához tegye a következőket:

1 Nyomja meg a vezérlőgörgőt a Beállítás menü megnyitásához.

2 Válassza ki az **Üzemi zár** lehetőséget a vezérlőgörgő görgetésével.

3 A megerősítéshez röviden nyomja meg a vezérlőgörgőt.

4 Görgesse a vezérlőgörgőt az **On** kiválasztásához az üzemi zár bekapcsolásához, vagy az **OFF** kiválasztásához a kikapcsolásához.

Dátum és idő beállítása

A dátum és az idő beállításhoz tegye a következőket:

1 Nyomja meg a vezérlőgörgőt a Beállítás menü megnyitásához.

2 Válassza ki a **Dátum/idő** lehetőséget a vezérlőgörgő görgetésével.

3 Állítsa be az évet, a hónapot, a napot, az órát és a percet a vezérlőgörgő görgetésével.

4 A megerősítéshez röviden nyomja meg a vezérlőgörgőt.

A szünnap üzemmód bekapcsolása

A szünnap üzemmód bekapcsolásához tegye a következőket:

1 Nyomja meg a vezérlőgörgőt a Beállítás menü megnyitásához.

2 Válassza ki az **Szünnap** lehetőséget a vezérlőgörgő görgetésével.

3 A megerősítéshez röviden nyomja meg a vezérlőgörgőt.

4 Válassza ki a kezdési időt és dátumot (**S**) a vezérlőgörgő görgetésével, és erősítse meg.

5 Válassza ki a befejezési időt és dátumot (**E**) a vezérlőgörgő görgetésével, és erősítse meg.

6 Állítsa be a megadott időintervallumban fenntartani kívánt hőmérsékletet a vezérlőgörgő görgetésével.

7 Görgesse a vezérlőgörgőt a szobák kiválasztásához, amelyekben be szeretné kapcsolni a szünnap üzemmódot:

- **OnE**: A szünnap üzemmód az aktuális DHC szobatermosztáthoz lesz bekapcsolva.
- **ALL**: A szünnap üzemmód minden DHC szobatermosztátra alkalmazva lesz, amely csatlakoztatva van a DHC padlófűtés-vezérlőhöz.

A kívánt hőmérséklet kijelzés kiválasztása

1. Nyomja meg a vezérlőgörgőt a Beállítás menü megnyitásához.
2. Válassza ki az **LCD** lehetőséget a vezérlőgörgő görgetésével.
3. A megerősítéshez röviden nyomja meg a vezérlőgörgőt.
4. Görgesse a vezérlőgörgőt és válassza ki a következőket:
   - **ACT** a tényleges hőmérséklet megjelenítéséhez,
   - **Set** a célhőmérséklet megjelenítéséhez,
   - **ACtH** a tényleges hőmérséklet és a páratartalom kijelzése közti váltáshoz.
5. A megerősítéshez röviden nyomja meg a vezérlőgörgőt.

A DHC padlófűtés-vezérlő beállítása

A DHC padlófűtés-vezérlőt a 2. DHC szobatermosztáton keresztül állíthatja be. Tegye a következőket:

1. Nyomja meg a vezérlőgörgőt a Beállítás menü megnyitásához.
2. Válassza ki a **FAL** lehetőséget a vezérlőgörgő görgetésével.
3. A megerősítéshez röviden nyomja meg a vezérlőgörgőt.
4. (Opcionális) Ha a DHC szobatermosztát egynél több DHC padlófűtés-vezérlőhöz van csatlakoztatva, válassza ki közülük a megfelelőt a vezérlőgörgővel.
5. Válassza ki, hogy a tartozék paramétereit (**UnP1/UnP2**) vagy a csatorna paramétereit (**ChAn**) szeretné-e beállítani.
6. Állítsa be az aktiválási időt/működési időt, a gazdaságos hőmérsékleteket, intervallumokat stb.

Kommunikációs teszt végrehajtása

A 2. DHC szobatermosztát és a DHC padlófűtés-vezérlő között fennálló kapcsolat teszteléséhez tegye a következőket:

1. Nyomja meg a vezérlőgörgőt a Beállítás menü megnyitásához.
2. Válassza ki a **kommunikációs teszt** lehetőséget a vezérlőgörgő görgetésével.
3. A megerősítéshez röviden nyomja meg a vezérlőgörgőt.

Eredmény: A DHC padlófűtés-vezérlő jelenlegi állapotától függően a tartozék megerősítés céljából be- vagy kikapcsol.

9.3.3 DHC padlófűtés-vezérlő

A DHC padlófűtés-vezérlő CSAK a 2. DHC szobatermosztáton keresztül állítható be. Lásd: "A DHC padlófűtés-vezérlő beállítása" [▸ 52].

9.4 Kézi üzemmód

9.4.1 1. DHC szobatermosztát

A csatlakoztatás és felszerelés után az egyszerű műveletek közvetlenül a tartozékról is elvégezhetők.

- **Hőmérséklet:** Használja a plusz és mínusz gombokat a hőmérséklet módosításához. Automatikus üzemmódban a kézi módosítások mindaddig érvényben maradnak, amíg a program nem vált a következő beprogramozott fázisra. Ezt követően a beállított program aktiválódik újra. Kézi üzemmódban a hőmérséklet a következő kézi módosításig marad érvényben.
- **Segédmód funkció:** A segédmód funkció aktiválásához nyomja meg röviden a segédmód gombot. A segédmód funkció a szelep megnyitásával gyorsan és rövid időn belül felmelegíti a radiátort.

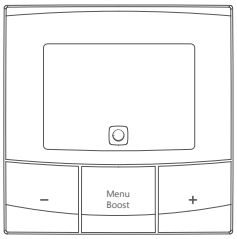

9.4.2 2. DHC szobatermosztát

A konfigurálást követően az egyszerű műveletek közvetlenül a tartozékról is elvégezhetők.

> **INFORMÁCIÓ**
> Ha a DHC szobatermosztát készenléti üzemmódban van, nyomja meg a vezérlőgörgőt az aktiválásához.

- **Hőmérséklet:** Használja a vezérlőgörgőt a hőmérséklet módosításához. Automatikus üzemmódban a kézi módosítások mindaddig érvényben maradnak, amíg a program nem vált a következő beprogramozott fázisra. Ezt követően a beállított program aktiválódik újra. Kézi üzemmódban a hőmérséklet a következő kézi módosításig marad érvényben.
- **Segédmód funkció:** A segédmód funkció aktiválásához röviden nyomja meg a vezérlőgörgőt. A segédmód funkció a szelep megnyitásával gyorsan és rövid időn belül felmelegíti a radiátort.

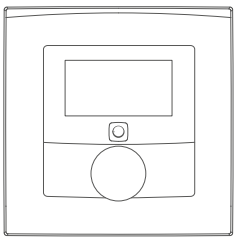

9.4.3 DHC padlófűtés-vezérlő

A konfigurálást követően az egyszerű műveletek közvetlenül a tartozékról is elvégezhetők.

A fűtési zónák be- vagy kikapcsolása

Üzembe helyezés és tesztelés céljából manuálisan be- vagy kikapcsolhatja az egyes fűtési zónákat. Tegye a következőket:

1. A kiválasztás gombbal válassza ki a kívánt csatornát.
2. Nyomja meg a kiválasztás gombot, amíg a LED 3-szor fel nem villan zöld fénnyel.

Eredmény: A csatorna 15 percre be- vagy kikapcsol. Ezután a fűtési zóna visszaáll a normál üzemeltetésre.

Copyright 2022 Daikin

DAIKIN EUROPE N.V.

Zandvoordestraat 300, B-8400 Oostende, Belgium

4P701747-1A 2023.10