Szerelői referencia-útmutató

Vezeték nélküli LAN-csatlakozási adapter

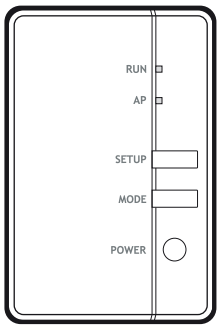

BRP069C81
BRP069C82

Tartalomjegyzék

1 A dokumentum bemutatása 3

2 A szerelőknek szóló biztonsági utasítások 4

3 Az adapter ismertetése 5

3.1 Alkatrészek 5
3.2 Alap paraméterek 5
3.3 Kompatibilitás 6

4 A doboz bemutatása 7

4.1 Az adapter kicsomagolása 7

5 Felszerelés 8

5.1 Óvintézkedések az adapter felszerelésekor 8
5.2 Áttekintés: Felszerelés 8
5.3 A berendezés helyének előkészítése 8
5.3.1 A felszerelés helyére vonatkozó előírások 8
5.4 Az elektromos huzalozás csatlakoztatása 9
5.4.1 Az elektromos csatlakozások áttekintése 9
5.4.2 Az elektromos huzalozás csatlakoztatásának bemutatása 9
5.4.3 Villamossági bekötésekkel kapcsolatos biztonsági előírások 9
5.4.4 Az adapter csatlakoztatása az egységhez 9
5.5 Az adapter lezárása 10
5.5.1 Az adapter lezárásának lépései 10
5.6 Az adapter rögzítése 11
5.6.1 Információk az adapter felszereléséről 11
5.6.2 Az adapter rögzítése 11
5.7 Az adapter kinyitása 12
5.7.1 Információk az adapter kinyitásával kapcsolatban 12
5.7.2 Az adapter kinyitásának lépései 12

6 A rendszer beindítása 14

7 Konfigurálás 15

7.1 A Daikin Residential Controller alkalmazás telepítésének lépései 15
7.2 Az adapter beállítása 15

8 Átadás a felhasználónak 16

9 Hibaelhárítás 17

9.1 Áttekintés: Hibaelhárítás 17
9.1.1 Jelenség: A LED-ek nem világítanak, amikor az adapter csatlakoztatva van az egységhez, és az egység BE van kapcsolva 17
9.1.2 Jelenség: Az adapter NEM reagál a beltéri egységen végzett műveletekre 17
9.1.3 Jelenség: Semmi sem történik, amikor az adapter AP üzemmódban van 17

1 A dokumentum bemutatása

Célközönség

Képesített szerelők

Dokumentációkészlet

Ez a dokumentum egy dokumentációkészlet része. A teljes dokumentációkészlet a következőkből áll:

- **Általános biztonsági óvintézkedések:**
  - Biztonsági tudnivalók, amelyeket el kell olvasnia a felszerelés előtt
  - Formátum: Papír (a beltéri egység dobozában)
- **Szerelési kézikönyv:**
  - Szerelési utasítások
  - Formátum: Papír (a készlet tartalmazza)
- **Szerelői referencia-útmutató:**
  - Szerelési utasítások, beállítás, használati irányelvek…
  - Formátum: Digitális fájlok, amelyek a következő weboldalon találhatók: http://www.daikineurope.com/support-and-manuals/product-information/
- **Megfelelőségi nyilatkozat:**

INFORMÁCIÓ: Megfelelőségi nyilatkozat

A Daikin Industries Czech Republic s.r.o. kijelenti, hogy a BRP069C41 típusú rádióberendezés megfelel a 2014/53/EU irányelv előírásainak. Az eredeti megfelelőségi nyilatkozat a következő webhelyen érhető el: http://www.daikineurope.com/support-and-manuals/product-information/.

INFORMÁCIÓ

Részletes jellemzők, beállítási módszerek, Gy.I.K., hibaelhárítási ötletek és a kézikönyv legújabb változata az app.daikineurope.com oldalon található.

A mellékelt dokumentáció legújabb verzióját a regionális Daikin webhelyen vagy forgalmazójától szerezheti be.

Az eredeti dokumentum angol nyelven íródott. A más nyelvű kiadások ennek fordításai.

2 A szerelőknek szóló biztonsági utasítások

A következő biztonsági utasításokat és szabályokat mindig be kell tartani.

Felszerelés (lásd: "5 Felszerelés" [▶ 8])

VESZÉLY: ÁRAMÜTÉS VESZÉLYE

- Az adapter felszerelése előtt kapcsolja ki a tápellátást.
- NEM szabad nedves kézzel az adapterhez nyúlni.
- Vigyázzon, hogy ne érje nedvesség az adaptert.
- NE próbálja meg az adaptert saját maga átalakítani, szétszerelni vagy javítani.
- A csatlakozókábel kihúzása közben fogja meg a csatlakozó dugót.
- Ha az adapter megsérül, kapcsolja ki a tápellátást.

VESZÉLY: ÁRAMÜTÉS VESZÉLYE

NE kapcsolja be a tápellátást, amíg nem csatlakoztatta az elektromos vezetékeket, nem zárta le az adaptert és nem szerelte fel a beltéri egységre.

VESZÉLY: ÁRAMÜTÉS VESZÉLYE

Az adapter kinyitása előtt kapcsolja KI a beltéri egység áramellátását.

Átadás a felhasználónak (lásd: "8 Átadás a felhasználónak" [▶ 16])

VESZÉLY

- NE próbálja meg az adaptert saját maga átalakítani, szétszerelni vagy javítani. Ez tüzet, áramütést vagy sérülés okozhat.
- Az adaptert NEM érheti nedvesség, vagy nem használható fürdés, vagy hasonló vizes tevékenység közben. Ez áramütést vagy tüzet okozhat.
- Az adapter NEM használható orvosi eszközök vagy szívritmusszabályozót, illetve defibrillátort használó személyek közelében. Ez életveszélyes elektromágneses interferenciát okozhat.
- Az adapter NEM használható automatikusan vezérelt berendezések, például automata ajtók vagy tűzriasztók közelében. Ellenkező esetben a berendezés kiszámíthatatlan viselkedése balesetet okozhat.
- Ha rendellenes szagot vagy hangot, túlmelegedést tapasztal, vagy az adapter füstöl, azonnal válassza le a beltéri egység áramellátását. Ha nem így tesz, az tüzet vagy a készülék meghibásodását okozhatja. Ebben az esetben érdeklődjön a forgalmazónál.
- Ha az adapte leesik vagy megsérül, válassza le a beltéri egység áramellátását. Ha nem így tesz, az tüzet vagy a készülék meghibásodását okozhatja. Ebben az esetben érdeklődjön a forgalmazónál.

3 Az adapter ismertetése

A vezeték nélküli LAN-adapter a hőszivattyúrendszert az interneten keresztül a Daikin Cloud szolgáltatáshoz csatlakoztatja, lehetővé téve ezáltal a hőszivattyúrendszer Daikin Residential Controller alkalmazáson keresztül történő vezérlését.

3.1 Alkatrészek

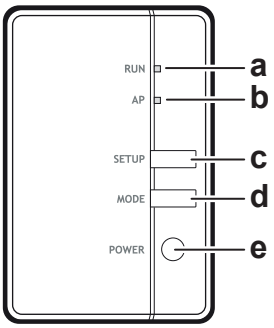

- **a** RUN lámpa (narancssárga). Akkor világít, ha az adapter útválasztóhoz (vezeték nélküli LAN hozzáférési ponthoz) kapcsolódik.
- **b** AP lámpa
- **c** SETUP gomb. Útválasztóhoz (vezeték nélküli LAN hozzáférési ponthoz) való kapcsolódáskor használja.
- **d** MODE gomb
- **e** POWER gomb. A WLAN-adapter ennek megnyomásával kapcsolható BE, illetve KI.

3.2 Alap paraméterek

Paraméter	Érték
Frekvenciatartomány	2400 MHz~2483,5 MHz
Rádióprotokoll	IEEE 802.11b/g/n
Rádiófrekvenciás csatorna	13 csatorna
Leadott teljesítmény	13 dBm
Effektív sugárzott teljesítmény	15 dBm (11b) / 14 dBm (11g) / 14 dBm (11n)
Tápfeszültség	DC 14 V/ 16 V / 100 mA

3.3 Kompatibilitás

Ellenőrizze, hogy a beltéri egység kompatibilis-e az adapterrel. Az adapter beszerelésére és a megfelelő egységekre vonatkozó részletek az app.daikineurope.com oldalon találhatók.

INFORMÁCIÓ

A beltéri egység megjelenésében az illusztrációtól eltérő lehet.

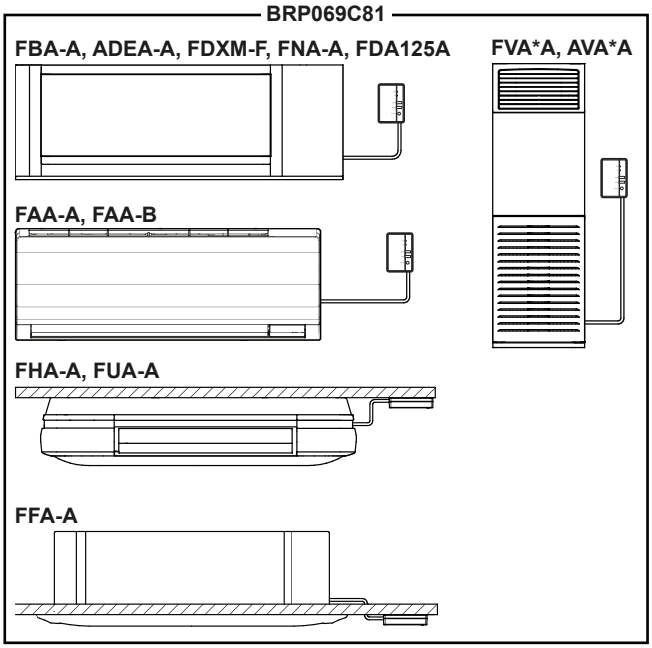

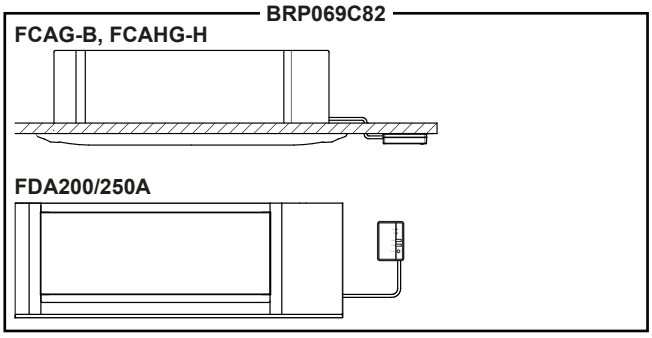

4 A doboz bemutatása

4.1 Az adapter kicsomagolása

1. Nyissa ki a dobozt.
2. Vegye ki az adaptert.
3. Válogassa szét a tartozékokat.

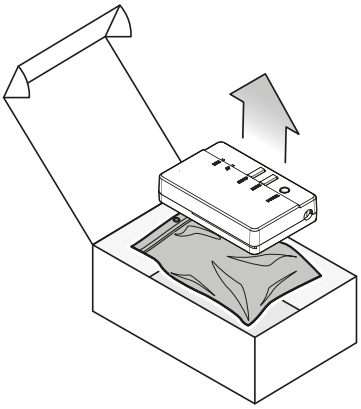

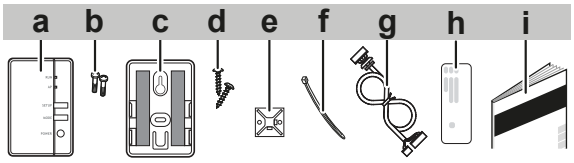

a Adapter
b Csavarok (M3×8) az adapterhez
c Adaptertartó kétoldalas ragasztószalaggal
d Rögzítőcsavarok a tartóhoz (M3×16)
e Kábelrögzítők
f Kábelszorító
g Csatlakozókábel
h Sorozatszám matrica (SSID, KEY, MAC)
i Szerelési kézikönyv

5 Felszerelés

5.1 Óvintézkedések az adapter felszerelésekor

VESZÉLY: ÁRAMÜTÉS VESZÉLYE

- Az adapter felszerelése előtt kapcsolja ki a tápellátást.
- NE érjen az adapterhez nedves kézzel.
- NE érje nedvesség az adaptert.
- NE szerelje szét, módosítsa vagy próbálja megjavítani az adaptert.
- Fogja meg a konnektort, amikor kihúzza a csatlakozókábelt.
- Ha az adapter megsérül, kapcsolja ki a tápellátást.

5.2 Áttekintés: Felszerelés

Az adapter felszerelése a következő lépésekből áll:

1. Az elektromos huzalozás csatlakoztatása;
2. Az adapter lezárása;
3. Az adapter rögzítése az egységhez.

INFORMÁCIÓ

Az elektromos huzalozás beltéri egységhez való csatlakoztatásának, illetve az adapter felszerelési helye a beltéri egység típusától függ. További információkat a beltéri egység opcionális berendezéseinek kiegészítő kézikönyvben talál.

5.3 A berendezés helyének előkészítése

Olyan szerelési helyet válasszon, ahol elegendő hely áll rendelkezésre az egység mozgatásához.

NEM szabad az egységet gyakran használt helyen, például munkakörnyezetben elhelyezni. Olyan üzemekben (például őrlőmalmokban), ahol nagy mennyiségben keletkezik por, a berendezést KÖTELEZŐ lefedni.

5.3.1 A felszerelés helyére vonatkozó előírások

Az adaptert úgy tervezték, hogy kizárólag száraz, beltéri helyen, a beltéri egységre szerelve lehessen használni.

Az adaptert NEM szabad az alábbi helyeken felszerelni:

- Olyan helyeken, ahol közvetlen napsugárzásnak van kitéve.
- Olyan helyeken, ahol hőforrás közelében van.
- Olyan helyen, ahol gőzforrásnak lehet kitéve.
- Olyan helyen, ahol motorolajgőznek lehet kitéve.

5.4 Az elektromos huzalozás csatlakoztatása

5.4.1 Az elektromos csatlakozások áttekintése

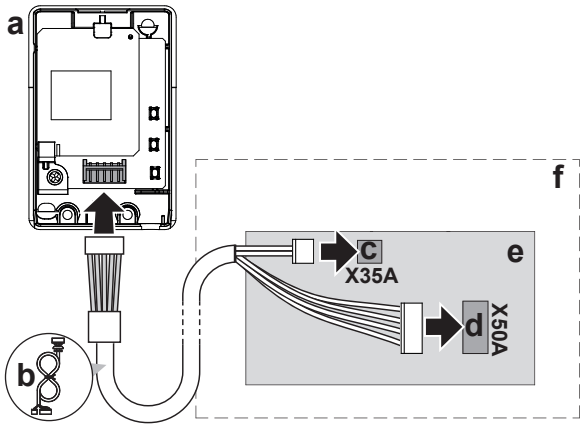

a Vezeték nélküli LAN adapter
b Csatlakozókábel
c PCB port X35A
d PCB port X50A
e Beltéri egység PCB
f Beltéri egység

5.4.2 Az elektromos huzalozás csatlakoztatásának bemutatása

Jellemző munkafolyamat

Az elektromos huzalozás csatlakoztatása jellemzően a következő lépésekből áll:

1 A csatlakozókábel egyik végének csatlakoztatása a beltéri egységhez;
2 A csatlakozókábel másik végének csatlakoztatása az adapterhez.

5.4.3 Villamossági bekötésekkel kapcsolatos biztonsági előírások

INFORMÁCIÓ

Olvassa el az előírásokat és a követelményeket az alábbi fejezeteben is:

- Általános biztonsági előírások
- Előkészületek

VESZÉLY: ÁRAMÜTÉS VESZÉLYE

NE kapcsolja be a tápellátást, amíg nem csatlakoztatta az elektromos vezetékeket, nem zárta le az adaptert és nem szerelte fel a beltéri egységre.

5.4.4 Az adapter csatlakoztatása az egységhez

1 Vegye le a felső házat az alsó házról.

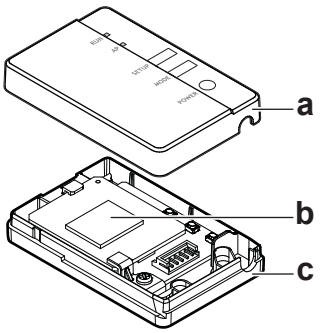

a Felső ház
b Adapter PCB-panel
c Alsó ház

2 Csatlakoztassa a beltéri egység oldalán található csatlakozót a beltéri egység X35A és X50A PCB portjához.

3 Csatlakoztassa az adapter oldalán található csatlakozót az adapterhez.

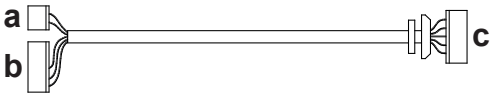

a Beltéri egység oldal csatlakozó X35A
b Beltéri egység oldal csatlakozó X50A
c Adapter oldal csatlakozó

4 Rögzítse a kábelt és ügyljen rá, hogy ne feszüljön meg.

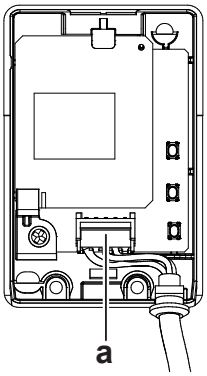

a Csatlakozó

MEGJEGYZÉS

MINDIG csatlakoztasson egy vezetékes vagy vezeték nélküli távirányítót (például: **Példa:** BRC1H, BRC7), máskülönben az online vezérlő NEM fog működni.

INFORMÁCIÓ

A beltéri egység oldalán lévő kábeleket rögzítse a tartozékként kapott kábelszorítóval a kábelrögzítő ponthoz, hogy ne lazulhasson meg a csatlakozás.

5.5 Az adapter lezárása

5.5.1 Az adapter lezárásának lépései

1 Akassza az elülső burkolat rögzítőit a hátsó burkolat mélyedéseibe.

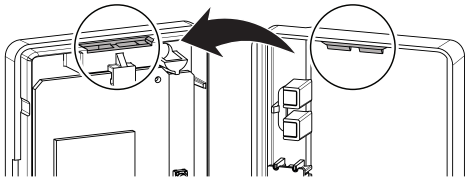

2 A tartozékcsomagban található két csavart csavarja be a furatokba.

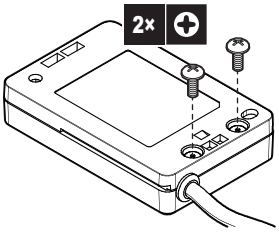

MEGJEGYZÉS

Az adapter lezárása utáb ellenőrizze, hogy a csatlakozó kábelt stabilan megszorította.

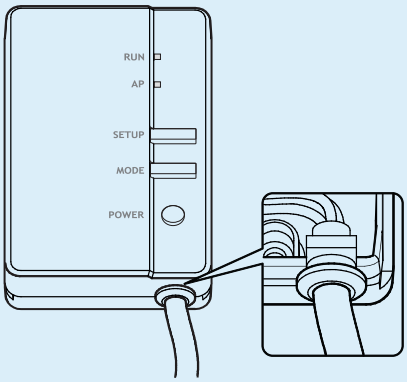

5.6 Az adapter rögzítése

5.6.1 Információk az adapter felszereléséről

Az adapter rögzítéséhez használja az adaptertartót (tartozék). Az adaptertartót 2 módon lehet rögzíteni:

- Rá lehet csavarozni a felületre.
- Kétoldalú ragasztószalaggal fel lehet ragasztani a felületre.

5.6.2 Az adapter rögzítése

MEGJEGYZÉS

- Ha az adaptertartót kétoldalú ragasztószalaggal rögzíti, meg kell tisztítani és zsírtalanítani kell a választott felületet.
- Gondoskodjon róla, hogy az adaptertartó elég szorosan legyen rögzítve a felületre ahhoz, hogy elbírja az adapter súlyát.

INFORMÁCIÓ

A tartó pontos helyét a beltéri egység típusa határozza meg. További információkat lásd: app.daikineurope.com.

Csavarok használata esetén

1 Rögzítse az adapter tartóját a falra/felületre 2 darab M3×16-os csavarral (tartozék).

2 Csúsztassa az adaptert a tartóba.

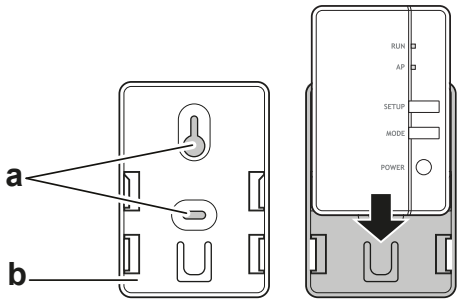

a Csavarok helye
b Adaptertartó

Kétoldalú ragasztószalag használata esetén

3 Ragassza fel a kétoldalú ragasztószalagot az adaptertartóra.

4 Rögzítse a tartót a ragasztószalaggal a kívánt felületre.

5 Csúsztassa az adaptert a tartóba.

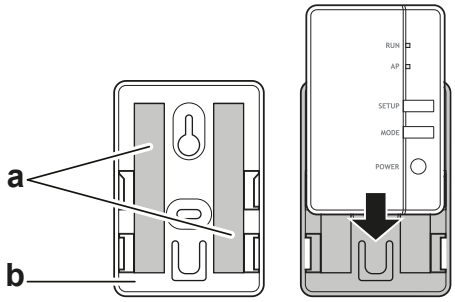

a Szigetelőszalag
b Adaptertartó

5.7 Az adapter kinyitása

5.7.1 Információk az adapter kinyitásával kapcsolatban

Az átlagos felszerelési eljárás során NINCS szükség az adapter kinyitására. Ha azonban mégis szükség lenne erre, kövesse az alábbi eljárást.

VESZÉLY: ÁRAMÜTÉS VESZÉLYE

Az adapter kinyitása előtt kapcsolja KI a beltéri egység áramellátását.

5.7.2 Az adapter kinyitásának lépései

1 Távolítsa el a csavarokat egy csavarhúzóval.

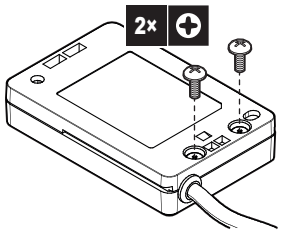

2 Akassza ki az elülső burkolat rögzítőit a hátsó burkolat mélyedéseiből.

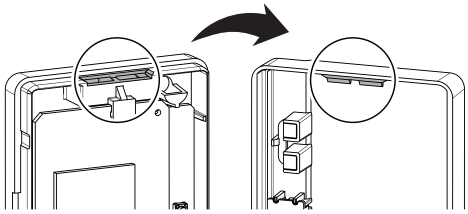

6 A rendszer beindítása

Az adapter a beltéri egységtől kapja a tápfeszültséget. Annak érdekében, hogy az adapter működni tudjon, csatlakoznia kell a beltéri egységhez, és a beltéri egységnek bekapcsolva kell lennie.

Kapcsolja be az áramellátást és ellenőrizze, hogy a RUN lámpa villog.

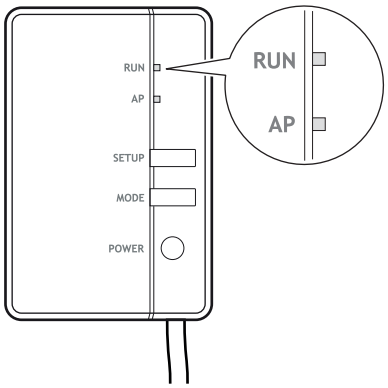

7 Konfigurálás

Az ügyfél felelőssége biztosítani:

- Okostelefon vagy táblagép, az app.daikineurope.com oldalon előírt Android vagy iOS támogatott verziójával.
- Internet vonal és kommunikációs eszköz, például modem, útválasztó, stb.
- Vezeték nélküli LAN hozzáférési pont
- Telepített ingyenes Daikin Residential Controller alkalmazás.

7.1 A Daikin Residential Controller alkalmazás telepítésének lépései

1. Nyissa meg:
   - A Google Play Áruházat, ha Android rendszerű készüléke van.
   - Az App Store áruházat, ha iOS rendszerű eszközt használ.
2. Keressen rá a Daikin Residential Controller kifejezésre.
3. A telepítéshez kövesse a képernyőn megjelenő utasításokat.

7.2 Az adapter beállítása

Nyissa meg a Daikin Residential Controller alkalmazást az okostelefonján vagy táblagépén, és kövesse az alkalmazásban megjelenő utasításokat.

Vezeték nélküli LAN adapterhez WPS konfigurátor elérhető, kövesse az alkalmazásban megjelenő utasításokat.

app.daikineurope.com

8 Átadás a felhasználónak

Az adapter felszerelése és beállítása után adja át ezt a szerelési kézikönyvet a felhasználónak, és hívja fel a figyelmét arra, hogy az alábbi biztonsági óvintézkedéseket mindig be kell tartani.

VESZÉLY

- Ne szerelje szét, módosítsa vagy próbálja megjavítani az adaptert. Ez tüzet, áramütést vagy sérülést okozhat.
- Az adaptert ne érje nedvesség, és ne használja fürdés vagy hasonló, víz használatát igénylő tevékenységek közben. Ez áramütést vagy tüzet okozhat.
- Ne használja az adaptert orvosi berendezések, szívritmus-szabályozóval élők, illetve defibrillátorok közelében. Az általa keltett elektromágneses interferencia életeket veszélyeztethet.
- Ne használja az adaptert automatikus vezérlésű eszközök, például automata ajtók vagy tűzjelzők közelében. Hibát okozhat a berendezések működésében, ami balesethez vezethet.
- Ha rendellenes szagot vagy hangot tapasztal, illetve ha az adapter túlmelegszik vagy füstöl, azonnal húzza ki a beltéri egységet az áramforrásból. Ennek elmulasztása tüzet vagy meghibásodást okozhat. Ha ilyesmi történt, forduljon a forgalmazóhoz.
- Ha az adapter leesik vagy megsérül, húzza ki a beltéri egységet az áramforrásból. Ennek elmulasztása tüzet vagy meghibásodást okozhat. Ha ilyesmi történt, forduljon a forgalmazóhoz.

MEGJEGYZÉS

Ne használja mikrohullámú sütő közelében az adaptert, mert az hatással lehet a vezeték nélküli LAN-kommunikációra.

9 Hibaelhárítás

9.1 Áttekintés: Hibaelhárítás

Ez a fejezet leírja, hogy mit kell tennie problémák esetén. Az alább felsorolt jelenségek alapján információt nyújt a problémák megoldásához.

9.1.1 Jelenség: A LED-ek nem világítanak, amikor az adapter csatlakoztatva van az egységhez, és az egység BE van kapcsolva

Lehetséges okok	Teendő
Az adapter nem a megfelelő csatlakozókkal van összekötve a beltéri egységgel.	Győződjön meg róla, hogy a LAN-adapter megfelelően csatlakozik a beltéri egységhez. Tekintse meg a beltéri egység kézikönyvében a csatlakoztatásra vonatkozó irányelveket.

9.1.2 Jelenség: Az adapter NEM reagál a beltéri egységen végzett műveletekre

Lehetséges okok	Teendő
Az adaptert és a beltéri egységet összekapcsoló csatlakozókábel nem kompatibilis az egységgel.	Győződjön meg arról, hogy a kábelt egy kompatibilis egységhez csatlakoztatta. A beltéri egység kézikönyvében ellenőrizze a beltéri egység és az adapter kompatibilitását

9.1.3 Jelenség: Semmi sem történik, amikor az adapter AP üzemmódban van

Lehetséges okok	Teendő
A belső vezérlőprogram sérült.	Vegye fel a kapcsolatot a forgalmazóval, és jelentse a belső vezérlőprogram hibáját.

CE

Copyright 2021 Daikin

DAIKIN INDUSTRIES CZECH REPUBLIC s.r.o.
U Nové Hospody 1/1155, 301 00 Plzeň Skvrňany, Czech Republic

DAIKIN EUROPE N.V.
Zandvoordestraat 300, B-8400 Oostende, Belgium

4P650468-1A 2021.07